第47回静岡県卓球スポーツ少年団卓球大会
（ 新 人 戦 ）

１ 主 催　　静岡県卓球スポーツ少年団指導者協議会
２ 主 管　　中部地区卓球スポーツ少年団
３ 日 時　　2025年 5月 3日(土)
４ 共 催　　(株)日本卓球(ニッタク)
５ 会 場　　静岡県武道館

＜競 技 役 員＞

委員長	清水 敏明		
副委員長	髙岡 由弘	澤口 大和	庄子 誓哉
審判長	大岡 宏治		
副審判長	成田 徹		
進行委員長	澤口 大和		
進行委員	各スポーツ少年団理事及び父母		
総務委員長	成田 徹		
総務	佐藤 雅之	平野 寿伸	薮崎 洋
記録	薮崎 洋		
会計	桑原 博子		

バンビ男子

得点： 勝2点　負1点　棄権0点

	氏名	学年	所属	1 中本　蓮	2 小林 凛太郎	3 原川　旭	4 山村　太志	5 星野　稜	6 山口 蒼太	7 横山 結翔	勝ち点	勝率	順位	
1	中本　蓮	2	MIHOTAKU		3-1	3-0	3-0	3-0	3-0	3-0	12		1	優勝
2	小林 凛太郎	2	リーガル.TTC	1-3		3-0	3-0	0-3	3-0	3-0	10		3	３位
3	原川　旭	2	ぬまたく	0-3	0-3		3-0	0-3	3-0	0-3	8		5	
4	山村　太志	2	JoyS	0-3	0-3	0-3		1-3	3-1	2-3	7		6	
5	星野　稜	1	MIHOTAKU	0-3	3-0	3-0	3-1		3-0	3-0	11		2	準優勝
6	山口 蒼太	1	YK卓球クラブ	0-3	0-3	0-3	1-3	0-3		0-3	6		7	
7	横山 結翔	年長	ファミリー	0-3	0-3	3-0	3-2	0-3	3-0		9		4	４位

試合順序	①	②	③	④	⑤	⑥	⑦	⑧	⑨	⑩	
	1-4	2-6	5-7	1-6	2-7	3-5	6-7	4-5	2-3	1-7	
	⑪	⑫	⑬	⑭	⑮	⑯	⑰	⑱	⑲	⑳	㉑
	6-3	4-2	1-5	7-3	6-4	1-3	5-2	7-4	1-2	3-4	5-6

バンビ女子

得点： 勝2点　負1点　棄権0点

	氏名	学年	所属	1 小池　柑乃	2 名村　心琴愛	3 高塚　望来	4 栗島　美織	5 梶本　結那	6 福井　涼菜	7 名村　莉音愛	勝ち点	勝率	順位	
1	小池　柑乃	2	豊田町スポ少		0-3	3-0	3-0	3-0	3-0	3-0	11		2	準優勝
2	名村　心琴愛	2	MIHOTAKU	3-0		3-0	3-0	3-0	3-1	3-0	12		1	優勝
3	高塚　望来	2	FLICKCLUB	0-3	0-3		2-3	3-0	3-2	3-1	9		4	４位
4	栗島　美織	2	ぬまたく	0-3	0-3	3-2		3-0	3-0	3-0	10		3	３位
5	梶本　結那	1	富士スポ少	0-3	0-3	0-3	0-3		0-3	0-3	6		7	
6	福井　涼菜	2	MIHOTAKU	0-3	1-3	2-3	0-3	3-0		3-1	8		5	
7	名村　莉音愛	年長	MIHOTAKU	0-3	0-3	1-3	0-3	3-0	1-3		7		6	

試合順序	①	②	③	④	⑤	⑥	⑦	⑧	⑨	⑩	
	1-4	2-6	5-7	1-6	2-7	3-5	6-7	4-5	2-3	1-7	
	⑪	⑫	⑬	⑭	⑮	⑯	⑰	⑱	⑲	⑳	㉑
	6-3	4-2	1-5	7-3	6-4	1-3	5-2	7-4	1-2	3-4	5-6

カブ男子

試合順序：①1-4、②2-3、③1-3、④2-4、⑤1-2、⑥3-4　試合順序：①2-3　②1-3　③1-2

1リーグ

		氏名	学年	所属	1 漆畑　竜芽	2 村田　英	3 平岡　隼汰	勝ち点	勝率	順位
1	1	漆畑　竜芽	4	JoyS		3-0	3-1	4		1
2	2	村田　英	3	ぬまたく	0-3		0-3	2		3
3	3	平岡　隼汰	4	清水スポ少	1-3	3-0		3		2

2リーグ

		氏名	学年	所属	1 髙橋　大智	2 田口　碧大	3 市川　稜太	4 山内　颯眞	勝ち点	勝率	順位
1	4	奥川 暖真	4	静岡ジェードネクスト		3-1	3-1	3-1	6		1
2	5	田口　碧大	4	富士スポ少	1-3		3-1	1-3	4	1.0	3
3	6	市川　稜太	3	豊岡ストロベリーズ	1-3	1-3		3-0	4	1.33	2
4	7	山内　颯眞	4	JoyS	1-3	3-1	0-3		4	0.75	4

3リーグ

		氏名	学年	所属	1 髙橋　大智	2 波木　歩	3 高田　蓮音	4 山口　蒼志	勝ち点	勝率	順位
1	8	髙橋　大智	4	YK卓球クラブ		3-0	3-0	3-0	6		1
2	9	波木　歩	3	富士スポ少	0-3		3-0	3-0	5		2
3	10	高田　蓮音	4	JoyS	0-3	0-3		3-0	4		3
4	11	山口　蒼志	3	ぬまたく	0-3	0-3	0-3		3		4

決勝トーナメント

		氏名	学年	所属
優勝	1-1位	漆畑　竜芽	4	JoyS
3位	3-2位	波木　歩	3	富士スポ少
	2-2位	市川　稜太	3	豊岡ストロベリーズ
2位	3-1位	髙橋　大智	4	YK卓球クラブ
	1-2位	平岡　隼汰	4	清水スポ少
3位	2-1位	奥川 暖真	4	静岡ジェードネクスト

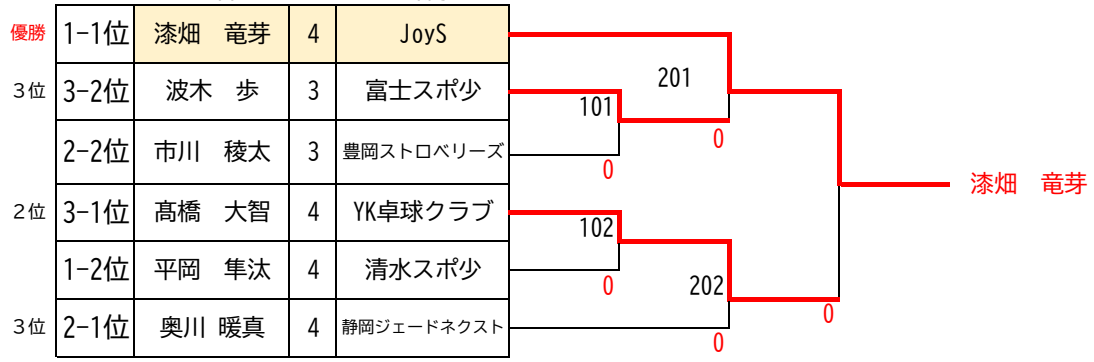

下位トーナメント

		氏名	学年	所属
7位	1-3位	村田　英	3	ぬまたく
	2-4位	山内　颯眞	4	JoyS
	3-4位	山口　蒼志	3	ぬまたく
	3-3位	高田　蓮音	4	JoyS
	2-3位	田口　碧大	4	富士スポ少

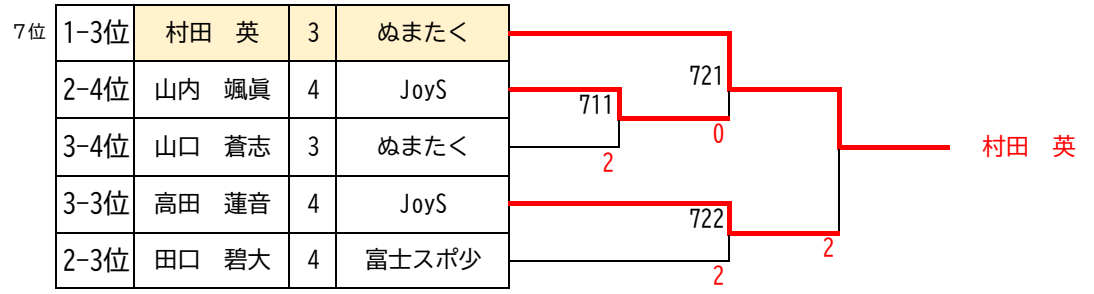

カブ女子

試合順序：①2-3　②1-3　③1-2

	NO	氏名	学年	所属	順位
1	1	小林　茉生	4	MIHOTAKU	1
	2	小林　美心	4	リーガル.TTC	2
	3	松田　和香里	4	袋井スポ少	3
2	4	小松原　優那	3	豊田町スポ少	1
	5	遠藤　美彩	3	静岡ピンポンクラブ	3
	6	小林　紗來	3	豊岡ストロベリーズ	2
3	~~7~~	~~中澤　結月~~	~~4~~	~~清水スポ少~~	キ
	8	石井　あかり	3	富士スポ少	1
	9	太田　友乃	3	JoyS	2

0
201
101
0
小松原優那
1
202
2
102
1

順位	氏名	学年	所属	NO	
1	波木　朱莉	4	富士スポ少	10	4
3	村脇　綾音	4	JoyS	11	
2	喜多　希灯	3	豊田町スポ少	12	
1	中本　凛	4	MIHOTAKU	13	5
2	橋本　実里	3	太陽クラブ	14	
3	田形　有惟	4	静岡ピンポンクラブ	15	
1	小嶋　綾	4	JoyS	16	6
2	高塚　日向空	4	FLICKCLUB	17	
3	長倉　未苑	3	清水スポ少	18	

下位トーナメント①

	1-2位	小林　美心	4	リーガル.TTC	
	2-2位	小林　紗來	3	豊岡ストロベリーズ	
	3-2位	太田　友乃	3	JoyS	
	4-2位	喜多　希灯	3	豊田町スポ少	
7位	5-2位	橋本　実里	3	太陽クラブ	
	6-2位	高塚　日向空	4	FLICKCLUB	

0
0
721
711
0
0
712
722
0
橋本実里

下位トーナメント②

	1-3位	松田　和香里	4	袋井スポ少	
13位	2-3位	遠藤　美彩	3	静岡ピンポンクラブ	
	3-3位				
	4-3位	村脇　綾音	4	JoyS	
	5-3位	田形　有惟	4	静岡ピンポンクラブ	
	6-3位	長倉　未苑	3	清水スポ少	

0
1321
1311
1312
1
1322
0
0
遠藤美彩

ホープス男子

試合順序：①1-4、②2-3、③1-3、④2-4、⑤1-2、⑥3-4

	NO	氏名	学年	所属	順位
1	1	栗島　悠太朗	6	ぬまたく	1
1	2	鈴木　壱翔	5	袋井クラブジュニア	3
1	3	伊藤　颯志	5	豊岡ストロベリーズ	2
1	4				
2	5	印宮　岳志	5	太陽クラブ	1
2	6	田口　蓮大	6	富士スポ少	3
2	7	臼井　孝太郎	6	リーガル	2
3	8	山下　雄成	5	富士スポ少	1
3	9	木村　泰智	6	清水スポ少	2
3	10	村松　歩武	5	袋井スポ少	3
	8－2位	小枝　蒼空	6	太陽クラブ	
4	11	小林　琉唯	6	リーガル	1
4	12	安倍　仁	5	ジョイフル	3
4	13	井上　颯太	6	太陽クラブ	2

試合順序：①2-3　②1-3　③1-2

順位	氏名	学年	所属	NO	
1	池田　偲連	5	JoyS	14	5
3	井上　皓太	6	太陽クラブ	15	5
2	小泉　一惺	6	富士スポ少	16	5
	伊藤　颯志	5	豊岡ストロベリーズ	1－2位	
1	増田　海惺	6	富士スポ少	17	6
2	小林　大馳	5	豊岡ストロベリーズ	18	6
3	池田　優月	6	清水スポ少	19	6
2	前花　悠人	5	富士スポ少	20	7
1	髙野　輝	6	アテナ	21	7
3	山崎　竜彪	5	袋井クラブジュニア	22	7
1	那須　桃貴	6	MIHOTAKU	23	8
2	小枝　蒼空	6	太陽クラブ	24	8
4	両角　龍騎	5	袋井スポ少	25	8
3	市川　煌也	5	豊岡ストロベリーズ	26	8

Matches and scores:
- 101: 0 – 0
- 201: 0
- 202: 0
- 301: 1
- 302
- 102: 0 – 0
- 203: 2 – 0
- 204: 0

Winner: 栗島悠太朗

下位トーナメント①

		氏名	学年	所属
	2-2位	臼井　孝太郎	6	リーガル
	1-3位	鈴木　壱翔	5	袋井クラブジュニア
	3-2位	木村　泰智	6	清水スポ少
	4-2位	井上　颯太	6	太陽クラブ
	5-2位	小泉　一惺	6	富士スポ少
	6-2位	小林　大馳	5	豊岡ストロベリーズ
	8-3位	市川　煌也	5	豊岡ストロベリーズ
１１位	7-2位	前花　悠人	5	富士スポ少

Matches and scores:
- 1111: 1 – 1
- 1112
- 1113: 0
- 1114: 0 – 0
- 1121: 1
- 1122

Winner: 前花悠人

下位トーナメント②

		氏名	学年	所属
	2-3位	田口　蓮大	6	富士スポ少
	1-4位			
	3-3位	村松　歩武	5	袋井スポ少
	4-3位	安倍　仁	5	ジョイフル
１９位	5-3位	井上　皓太	6	太陽クラブ
	6-3位	池田　優月	6	清水スポ少
	8-4位	両角　龍騎	5	袋井スポ少
	7-3位	山崎　竜彪	5	袋井クラブジュニア

Matches and scores:
- 1911
- 1912: 0 – 0
- 1913
- 1914: 0 – 1 – 1
- 1921: 2
- 1922

Winner: 井上皓太

ホープス女子

試合順序：①1-4、②2-3、③1-3、④2-4、⑤1-2、⑥3-4

	NO	氏名	学年	所属	順位
1	1	中嶽　琉々華	6	リーガル.TTC	1
	2	富田　煌梨	6	YK卓球クラブ	2
	3	喜多　美琴	6	豊田町スポ少	3
	4				
2	5	本多　蘭	5	太陽クラブ	2
	6	小松原　愛矢	6	豊田町スポ少	1
	7	大石 唯紗美	6	ファミリー	3
3	8	河原崎　葵	5	JoyS	1
	9	佐野　心音	6	YK卓球クラブ	2
	10	櫻井　瑞貴	6	ジョイフル	3
	10	~~大石　一華~~	~~5~~	~~大井川卓球ジュニア~~	キ
4	11	川合　彩月	5	豊田町スポ少	1
	12	長岡　千文	6	清水スポ少	2
	13	~~島　由衣菜~~	~~5~~	~~太陽クラブ~~	キ

101　0

102　1　2

201　中嶽琉々華　1

202　0　0

試合順序：①2-3　②1-3　③1-2

順位	氏名	学年	所属	NO	
1	橋本　洸里	6	太陽クラブ	14	5
3	宮崎　紗良	5	大井川卓球ジュニア	15	
2	高木 唯莉	6	静岡ジェードネクスト	16	
1	竹下　結	5	豊田町スポ少	17	6
3	望月　蒼唯	6	リーガル.TTC	18	
2	髙橋　美月	6	YK卓球クラブ	19	
	富田　煌梨	6	YK卓球クラブ	1－2位	
1	小池　真桜	5	豊田町スポ少	20	7
2	波多江　智香	6	YK卓球クラブ	21	
3	谷口　心菜	5	太陽クラブ	22	

103　0

104　0

下位トーナメント①

9位	2-2位	本多　蘭	5	太陽クラブ	
	1－3位	喜多　美琴	6	豊田町スポ少	1
	3－2位	佐野　心音	6	YK卓球クラブ	
	4－2位	長岡　千文	6	清水スポ少	0
	5－2位	高木 唯莉	6	静岡ジェードネクスト	
	6－2位	髙橋　美月	6	YK卓球クラブ	
	7－2位	波多江　智香	6	YK卓球クラブ	2

911　1　921　1　912　0　922　0　913　2　2

本多蘭

下位トーナメント②

	2-3位	大石 唯紗美	6	ファミリー	0
	1－4位				
	3－3位	櫻井　瑞貴	6	ジョイフル	
	4－3位				
	5－3位	宮崎　紗良	5	大井川卓球ジュニア	
	6－3位	宮崎　紗良	5	大井川卓球ジュニア	
16位	7－3位	谷口　心菜	5	太陽クラブ	

1611　1621　0　1612　0　1622　0　1613

谷口心菜

中１男子

試合順序：①1-4、②2-3、③1-3、④2-4、⑤1-2、⑥3-4

	NO	氏名	学年	所属	順位
1	1	髙井　湊太	1	清水スポ少	1
	2	川合　就士	1	豊田町スポ少	2
	3	加茂　崇貴	1	ジョイフル	3
	4				
6－2位		深澤　虎牙	1	和　遊　楽	
2	5	吉田　智亮	1	リーガル.TTC	1
	6	武田　亜紀斗	1	富士スポ少	2
	7	設楽　映空	1	和　遊　楽	3
3	8	原　悠真	1	Nissy	1
	9	小泉　漣	1	和　遊　楽	2
	10	窪田　陽仁	1	JoyS	3
	9	~~城内　航平~~		~~富士スポ少~~	キ

試合順序：①2-3　②1-3　③1-2

順位	氏名	学年	所属	NO	
1	村橋　樹生	1	富士スポ少	11	4
3	原　悠斗	1	静岡ジェードＮＥ	12	
2	山内　将行	1	清水スポ少	13	
2	小嶋　祥太	1	JoyS	14	5
1	久松　歩夢	1	YK卓球クラブ	15	
3	勝亦　海斗	1	富士スポ少	16	
	川合　就士	1	豊田町スポ少	１－２位	
キ	~~堀　隼一郎~~	1	~~リーガル.TTC~~	17	6
2	深澤　虎牙	1	和　遊　楽	18	
3	花　駿太郎	1	清水スポ少	19	
1	天野　連太郎	1	静岡南クラブ	20	

101　102　103　104　201　202　高井湊太

下位トーナメント①

	2-2位	武田　亜紀斗	1	富士スポ少	
	1-3位	加茂　崇貴	1	ジョイフル	
	3-2位	小泉　漣	1	和　遊　楽	
9位	4-2位	山内　将行	1	清水スポ少	
	6-3位	花　駿太郎	1	清水スポ少	
	5-2位	小嶋　祥太	1	JoyS	

911　912　921　922　山内将行

下位トーナメント②

	2-3位	設楽　映空	1	和　遊　楽	
	1-4位				
	3-3位	窪田　陽仁	1	JoyS	
１５位	4-3位	原　悠斗	1	静岡ジェードＮＥ	
	6-4位				
	5-3位	勝亦　海斗	1	富士スポ少	

1511　1512　1521　1522　原　悠斗

中１女子

試合順序：①2-3　②1-3　③1-2

１リーグ

		氏名	学年	所属	1 太田　有咲美	2 渡邉　菜月	3 木原　妃彩	勝ち点	勝率	順位
1	1	太田　有咲美	1	YK卓球クラブ		3-0	3-0	4		1
2	2	渡邉　菜月	1	富士スポ少	0-3		3-2	3		2
3	3	木原　妃彩	1	和　遊　楽	0-3	2-3		2		3

２リーグ

		氏名	学年	所属	1 岩原　世奈	2 高田　結桜	3 渡邉　紗奈	勝ち点	勝率	順位
1	4	岩原　世奈	1	リーガル.TTC		3-0	3-0	4		1
2	5	高田　結桜	1	JoyS	0-3		3--2	3		2
3	6	渡邉　紗奈	1	和　遊　楽	0-3	2-3		2		3

３リーグ

		氏名	学年	所属	1 渡辺　柚咲	2 興津　七音	3 鍋田　実希	勝ち点	勝率	順位
1	7	渡辺　柚咲	1	Nissy		3-0	3-0	4		1
2	8	興津　七音	1	静岡南クラブ	0-3		3-0	3		2
3	9	鍋田　実希	1	和　遊　楽	0-3	0-3		2		3

４リーグ

		氏名	学年	所属	1 小林　希実	2 久保田　梨鼓	3 細川　沙南	勝ち点	勝率	順位
1	10	小林　希実	1	和　遊　楽		3-1	3-0	4		1
2	11	久保田　梨鼓	1	静岡南クラブ	1-3		3-0	3		2
3	12	細川　沙南	1	和　遊　楽	0-3	0-3		2		3

試合順序：①1-4、②2-3、③1-3、④2-4、⑤1-2、⑥3-4

１位リーグ

		氏名	学年	所属	1 太田　有咲美	2 岩原　世奈	3 渡辺　柚咲	4 小林　希実	勝ち点	勝率	順位	
1	１－1位	太田　有咲美	1	YK卓球クラブ		3-1	3-1	3-1	6		1	優勝
2	２－１位	岩原　世奈	1	リーガル.TTC	1-3		3-0	3-0	5		2	2位
3	３－１位	渡辺　柚咲	1	Nissy	1-3	0-3		3-0	4		3	3位
4	４－１位	小林　希実	1	和　遊　楽	1-3	0-3	0-3		3		4	4位

２位リーグ

		氏名	学年	所属	1 渡邉　菜月	2 高田　結桜	3 興津　七音	4 久保田　梨鼓	勝ち点	勝率	順位	
1	１－２位	渡邉　菜月	1	富士スポ少		3-0	3-1	2-3	5		2	
2	２－２位	高田　結桜	1	JoyS	0-3		1-3	0-3	3		4	
3	３－２位	興津　七音	1	静岡南クラブ	1-3	3-1		1-3	4		3	
4	４－２位	久保田　梨鼓	1	静岡南クラブ	3-2	3-0	3-1		6		1	5位

３位リーグ

		氏名	学年	所属	1 木原　妃彩	2 渡邉　紗奈	3 鍋田　実希	4 細川　沙南	勝ち点	勝率	順位	
1	１－３位	木原　妃彩	1	和　遊　楽		3-1	3-2	2-3	5		2	
2	２－３位	渡邉　紗奈	1	和　遊　楽	1-3		3-2	2-3	4		3	
3	３－３位	鍋田　実希	1	和　遊　楽	2-3	2-3		3-1	4		4	
4	４－３位	細川　沙南	1	和　遊　楽	3-2	3-2	1-3		5		1	9位

中２男子

試合順序：①2-3　②1-3　③1-2

	NO	氏名	学年	所属	順位
1	1	脇　龍守	2	ぬまたく	1
	2	伊藤　海翔	2	袋井スポ少	3
	3	黒田　瑛太	2	YK卓球クラブ	2
2	4	西尾　拓真	2	袋井スポ少	1
	5	加藤　進太郎	2	静岡南クラブ	3
	6	田村　涼	2	ぬまたく	2
3	7	杉山　右京	2	羽衣クラブ	1
	8	山本　雄大	2	ジョイフル	3
	9	萩原　鴻	2	袋井スポ少	2
4	10	妹尾 大翔	2	静岡ジェードＮＥ	1
	11	稲田　興太郎	2	袋井スポ少	2
	12	山本　壮太	2	静岡南クラブ	3
5	13	中村　伊吹	2	袋井クラブジュニア	2
	14	長篠　季春	2	羽衣クラブ	3
	15	名倉　幸志	2	YK卓球クラブ	1
6	16	富田　一優	2	清水スポ少	1
	17	佐々木　結己	2	ぬまたく	2
	18	松田　久弘	2	袋井スポ少	3

順位	氏名	学年	所属	NO	
1	河合　泰司	2	リーガル.TTC	19	7
3	門名　耕ノ佑	2	袋井スポ少	20	
2	佐野　楓	2	静岡南クラブ	21	
1	増田　達潤	2	清水スポ少	22	8
3	岡田　一希	2	YK卓球クラブ	23	
2	竹内　浩斗	2	和　遊　楽	24	
1	鈴木　暁人	2	JoyS	25	9
3	増田　悠人	2	ぬまたく	26	
2	渡邉　絢翔	2	袋井スポ少	27	
1	小澤　榛元	2	ぬまたく	28	10
2	伊池　瑛都	2	袋井スポ少	29	
3	松浦　麟太郎	2	静岡南クラブ	30	
2	佐藤　陽捺汰	2	YK卓球クラブ	31	11
3	池野　七鯉	2	袋井クラブジュニア	32	
1	水野　快周	2	清水スポ少	33	
1	石井　希	2	富士スポ少	34	12
2	太田　蒼介	2	羽衣クラブ	35	
3	鈴木　琥二郎	2	袋井スポ少	36	

101 (1 / 1)　102 (1 / 0)　201　202 (0)　301 (0)　302
103 (0 / 0)　104 (0 / 0)　203 (0 / 0)　204

石井希

中２男子

２位トーナメント

	1-2位	黒田　瑛太	2	YK卓球クラブ
	2-2位	田村　涼	2	ぬまたく
	3-2位	萩原　鴻	2	袋井スポ少
	4-2位	稲田　興太郎	2	袋井スポ少
	5-2位	中村　伊吹	2	袋井クラブジュニア
	6-2位	佐々木　結己	2	ぬまたく
	7-2位	佐野　楓	2	静岡南クラブ
	8-2位	竹内　浩斗	2	和　遊　楽
	9-2位	渡邉　絢翔	2	袋井スポ少
	10-2位	伊池　瑛都	2	袋井スポ少
１３位	11-2位	佐藤　陽捺汰	2	YK卓球クラブ
	12-2位	太田　蒼介	2	羽衣クラブ

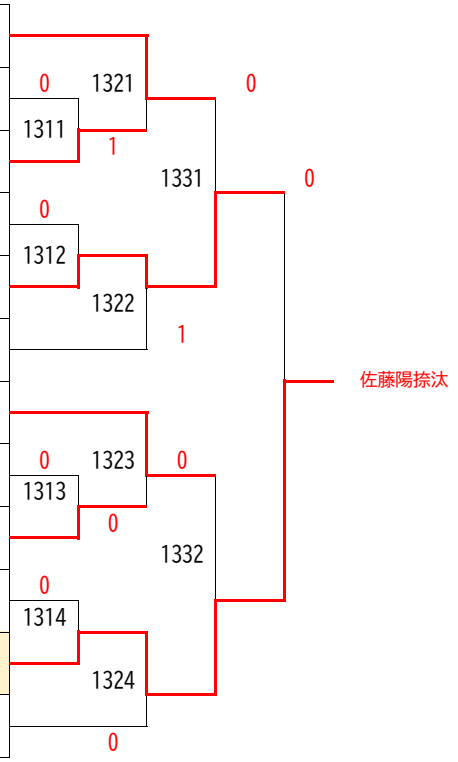

３位トーナメント

	1-3位	伊藤　海翔	2	袋井スポ少
	2-3位	加藤　進太郎	2	静岡南クラブ
	3-3位	山本　雄大	2	ジョイフル
	4-3位	山本　壮太	2	静岡南クラブ
	5-3位	長篠　季春	2	羽衣クラブ
	6-3位	松田　久弘	2	袋井スポ少
２５位	7-3位	門名　耕ノ佑	2	袋井スポ少
	8-3位	岡田　一希	2	YK卓球クラブ
	9-3位	増田　悠人	2	ぬまたく
	10-3位	松浦　麟太郎	2	静岡南クラブ
	11-3位	池野　七鯉	2	袋井クラブジュニア
	12-3位	鈴木　琥二郎	2	袋井スポ少

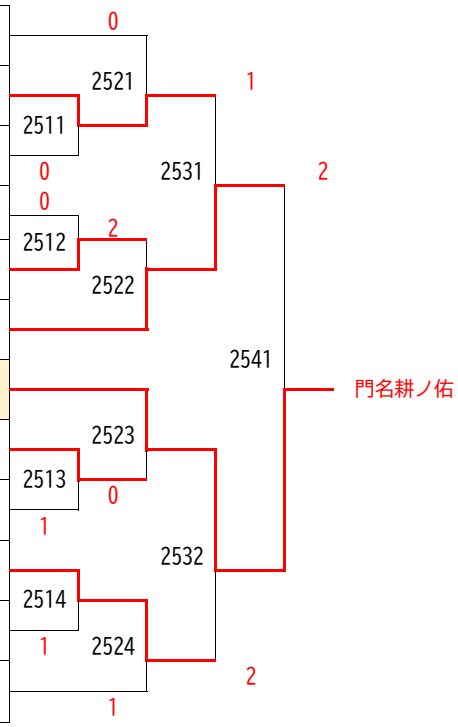

中２女子

試合順序：①2-3　②1-3　③1-2

	NO	氏名	学年	所属	順位
1	1	望月　凛音	2	リーガル.TTC	1
	2	増井　友芽花	2	YK卓球クラブ	2
	3	杉山　椛	2	清水スポ少	3
2	4	奥川 愛菜	2	静岡ジェードネクスト	1
	5	山本　菜月	2	袋井スポ少	3
	6	佐野　梨愛	2	静岡南クラブ	2
3	7	佐野　海空	2	清水スポ少	1
	8	臼井　綾香	2	リーガル.TTC	3
	9	榛葉　愛菜	2	静岡南クラブ	2
4	10	宮内　ひより	2	ぬまたく	1
	11	佐藤　瑠香	2	清水スポ少	2
	12	髙橋　穂華	2	静岡南クラブ	3

順位	氏名	学年	所属	NO	
2	熊王　愛來	2	富士スポ少	13	
1	小長井　奏羽	2	静岡南クラブ	14	5
3	園田　花希	2	清水スポ少	15	
1	鈴木　菜月	2	袋井スポ少	16	
2	青島　莉緒	2	静岡南クラブ	17	6
3	林　桃愛	2	羽衣クラブ	18	
1	田中　あかね	2	ぬまたく	19	
3	山崎　彩乃	2	清水スポ少	20	7
2	袴田　樹希	2	袋井スポ少	21	
キ	~~早川　純麗~~	2	~~リーガル.TTC~~	22	
1	久保田　結子	2	静岡南クラブ	23	8
2	小野田　陽舞里	2	清水スポ少	24	

101　102　103　104　201　202　望月凛音

下位トーナメント

	氏名	学年	所属
1－2位	増井　友芽花	2	YK卓球クラブ
8－3位			
7－3位	山崎　彩乃	2	清水スポ少
2－2位	佐野　梨愛	2	静岡南クラブ
3－2位	榛葉　愛菜	2	静岡南クラブ
6－3位	林　桃愛	2	羽衣クラブ
5－3位	園田　花希	2	清水スポ少
4－2位	佐藤　瑠香	2	清水スポ少

911　912　913　914　921　922　931　熊王愛來

氏名	学年	所属		
熊王　愛來	2	富士スポ少	5－2位	9位
髙橋　穂華	2	静岡南クラブ	4－3位	
臼井　綾香	2	リーガル.TTC	3－3位	
青島　莉緒	2	静岡南クラブ	6－2位	
袴田　樹希	2	袋井スポ少	7－2位	
山本　菜月	2	袋井スポ少	2－3位	
杉山　椛	2	清水スポ少	1－3位	
小野田　陽舞里	2	清水スポ少	8－2位	

915　916　917　918　923　924　932

中３男子

試合順序：①1-4、②2-3、③1-3、④2-4、⑤1-2、⑥3-4

	NO	氏名	学年	所属	順位
1	1	富樫　由歩	3	JoyS	1
	2	矢島　巧海	3	沼津スポーツTTC	2
	3	佐野　蒼介	3	リーガル.TTC	3
	4	~~徳弘　琉音~~	3	~~静岡南クラブ~~	
2	5	木原 好陽	3	和　遊　楽	1
	6	橋立　翔	3	ジョイフル	3
	7	望月　蒼天	3	静岡南クラブ	2
3	8	芳野　守隆	3	袋井スポ少	1
	9	渡井　悠貴	3	ジョイフル	3
	10	徳弘　琉音	3	静岡南クラブ	2
	10	~~栗田　兼伸~~		~~富士スポ少~~	キ
4	11	谷口　雄栄	3	清水スポ少	1
	12	土戸　琳太郎	3	袋井クラブジュニア	2
	13	堀水　隼	3	ジョイフル	3
5	14	山本　耕平	3	Nissy	1
	15	米澤　卓弥	3	豊岡ストロベリーズ	3
	16	長倉　加以史	3	ぬまたく	2
6	17	服部 穂積	3	静岡ジェードNE	1
	18	原山　葵	3	袋井スポ少	2
	19	佐野　弘尚	3	ジョイフル	3
7	20	大川内 彰利	3	静岡ピンポンクラブ	1
	21	藤沼　由	3	リーガル.TTC	3
	22	櫻井　匡樹	3	ジョイフル	2
8	23	後藤　準貴	3	ぬまたく	1
	24	友田　　大夢	3	袋井クラブジュニア	3
	25	竹田　湊智	3	静岡南クラブ	2
9	26	藤田　尚季	3	YK卓球クラブ	1
	27	亀石　哉尋	3	羽衣クラブ	2
	28	西村　悠翔	3	ジョイフル	3
		~~青木　陸真~~	3	~~ジョイフル~~	キ

試合順序：①2-3　②1-3　③1-2

順位	氏名	学年	所属	NO	
1	前花　充希	3	富士スポ少	29	10
2	望月　伸悟	3	袋井クラブジュニア	30	
3	杉浦　紳	3	沼津スポーツTTC	31	
	渡邉　伊織	3	和　遊　楽		17－2位
1	今井　英汰	3	静岡南クラブ	32	11
3	中西　歩音	3	ジョイフル	33	
2	髙野　愛土	3	ぬまたく	34	
1	相磯　桜介	3	リーガル.TTC	35	12
2	藤岡　碧生	3	ジョイフル	36	
3	岡本　一茶	3	静岡南クラブ	37	
2	市川　瑛大	3	豊岡ストロベリーズ	38	13
1	深沢　俊介	3	ぬまたく	39	
3	平野　海児	3	清水スポ少	40	
1	土田　智雄	3	ぬまたく	41	14
3	愛甲　翼	3	静岡南クラブ	42	
2	山崎　佑真	3	袋井スポ少	43	
1	小嶋　啓太	3	JoyS	44	15
3	篠田　琥太郎	3	ジョイフル	45	
2	斉藤　広空	3	沼津スポーツTTC	46	
3	渡邉　潤樹	3	リーガル.TTC	47	16
1	和田　　悠雅	3	袋井クラブジュニア	48	
2	小岱　樹季	3	ジョイフル	49	
	矢島　巧海	3	沼津スポーツTTC		1－2位
1	田嶋　健冬	3	袋井スポ少	50	17
2	渡邉　伊織	3	和　遊　楽	51	
				52	
3	宮田　幸杜	3	静岡南クラブ	53	

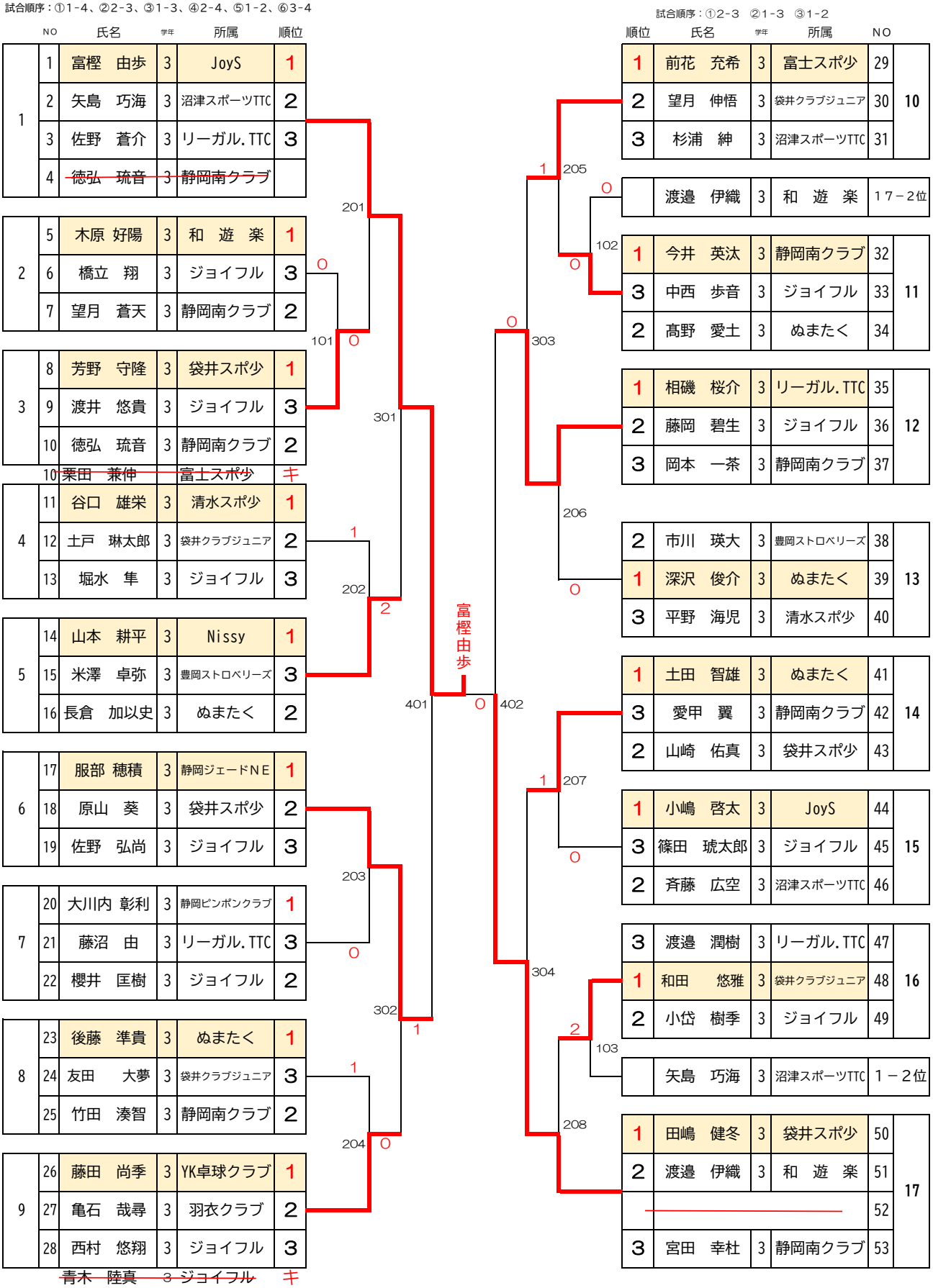

中３男子

下位トーナメント①

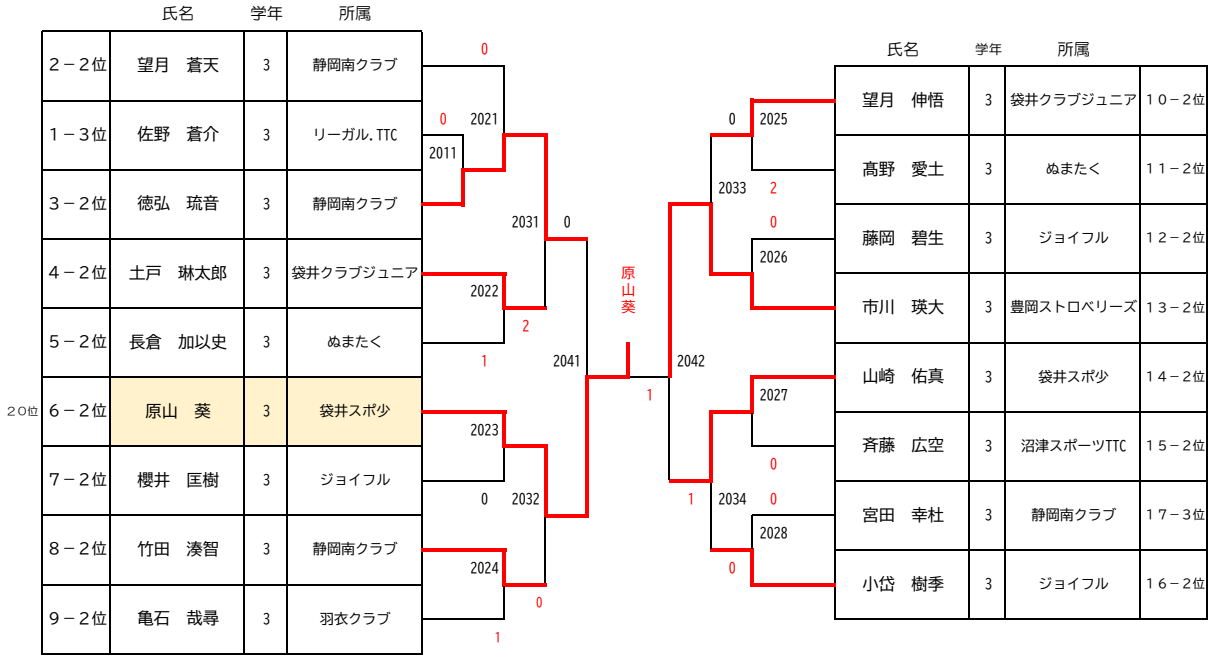

下位トーナメント②

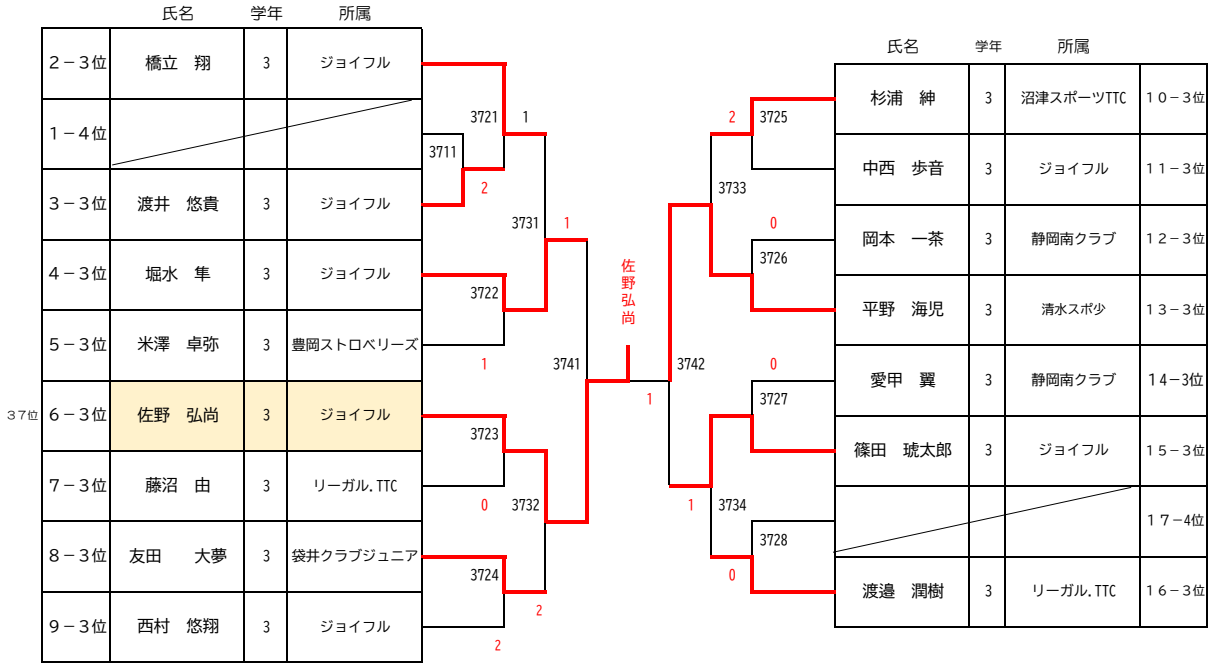

中３女子

試合順序：①1-4、②2-3、③1-3、④2-4、⑤1-2、⑥3-4

	NO	氏名	学年	所属	順位
1	1	津高　由奈	3	豊田町スポ少	1
	2	村松　優月	3	羽衣クラブ	2
	3	持田　さくら	3	ぬまたく	3
	4	中村　茉琉生	3	袋井スポ少	4
2	5	宮津　咲空	3	豊岡ストロベリーズ	1
	6	植松　梨子	3	ぬまたく	2
	7	石川　真緒	3	YKクラブ	3
3	8	増田　奈海	3	富士スポ少	1
	9	岸本　真奈	3	MIHOTAKU	2
	10	齊藤　令桜	3	袋井スポ少	3
4	11	横山　和伽	3	MIHOTAKU	1
	12	堀　知央	3	リーガル.TTC	2
	13	守屋　采音	3	袋井クラブジュニア	3
5	14	多田　穏香	3	ぬまたく	1
	15	金原　紗良	3	袋井スポ少	2
	16	松島　レミイ	3	ジョイフル	3

試合順序：①2-3　②1-3　③1-2

順位	氏名	学年	所属	NO	
1	小川　夢愛	3	MIHOTAKU	17	6
2	村松　杏莉	3	袋井スポ少	18	
3	小野　美桜	3	リーガル.TTC	19	
	島　葵衣	3	太陽クラブ	９－２位	
	村松　優月	3	羽衣クラブ	１－２位	
1	波木　愛莉	3	富士スポ少	20	7
3	村松　呼春	3	豊岡ストロベリーズ	21	
2	石井　彩由奈	3	袋井クラブジュニア	22	
1	萩原　紗那	3	YKクラブ	23	8
3	菊池　保奈美	3	羽衣クラブ	24	
2	土橋　幸來	3	ジョイフル	25	
1	鈴木　七海	3	ぬまたく	26	9
2	島　葵衣	3	太陽クラブ	27	
4	伊藤　志織	3	袋井スポ少	28	
3	草野　友香	3	リーガル.TTC	29	

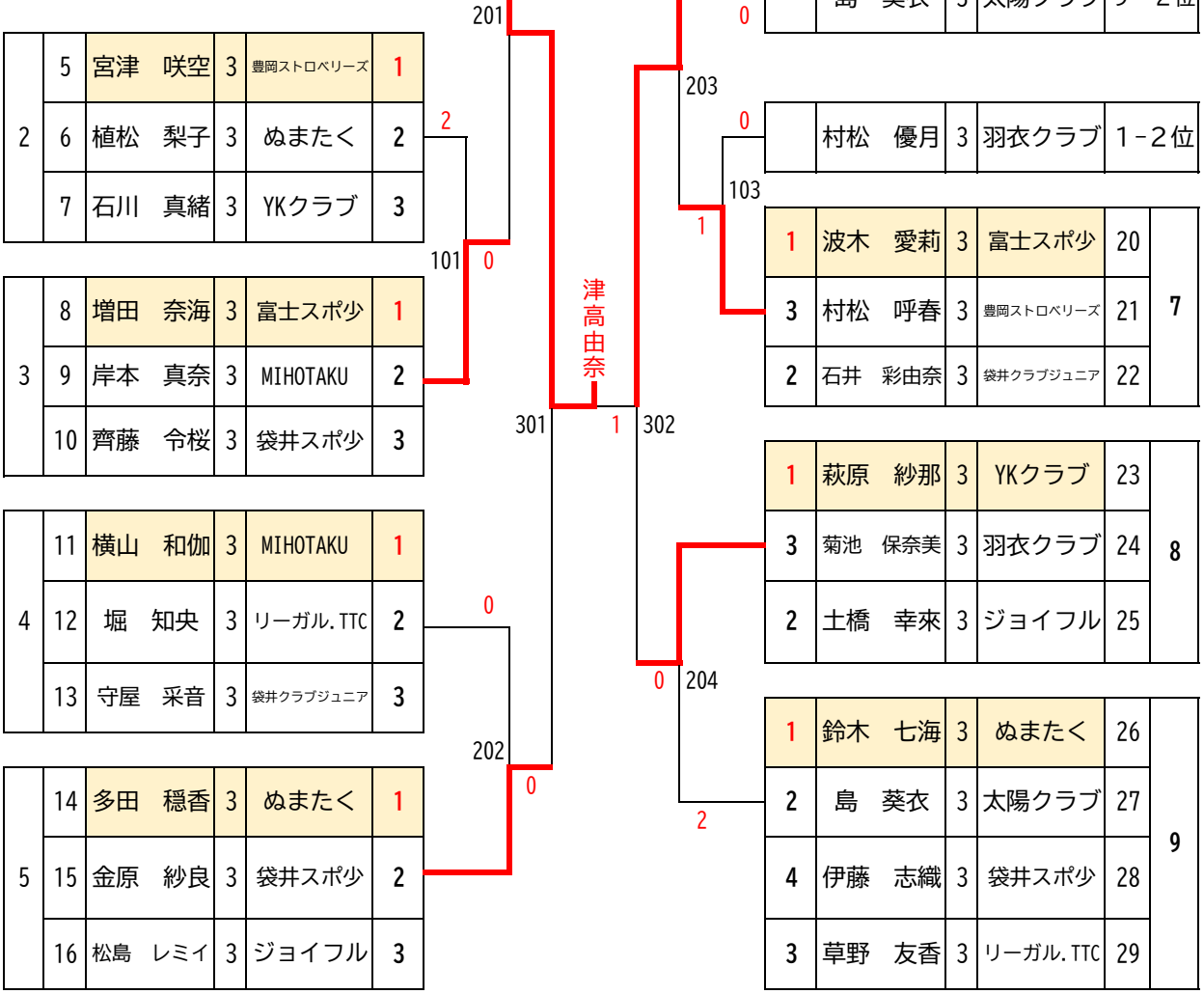

中３女子

下位トーナメント①

		氏名	学年	所属
１２位	２－２位	植松　梨子	3	ぬまたく
	１－３位	持田　さくら	3	ぬまたく
	３－２位	岸本　真奈	3	MIHOTAKU
	４－２位	堀　知央	3	リーガル.TTC
	５－２位	金原　紗良	3	袋井スポ少
	６－２位	村松　杏莉	3	袋井スポ少
	７－２位	石井　彩由奈	3	袋井クラブジュニア
	９－３位	草野　友香	3	リーガル.TTC
	８－２位	土橋　幸來	3	ジョイフル

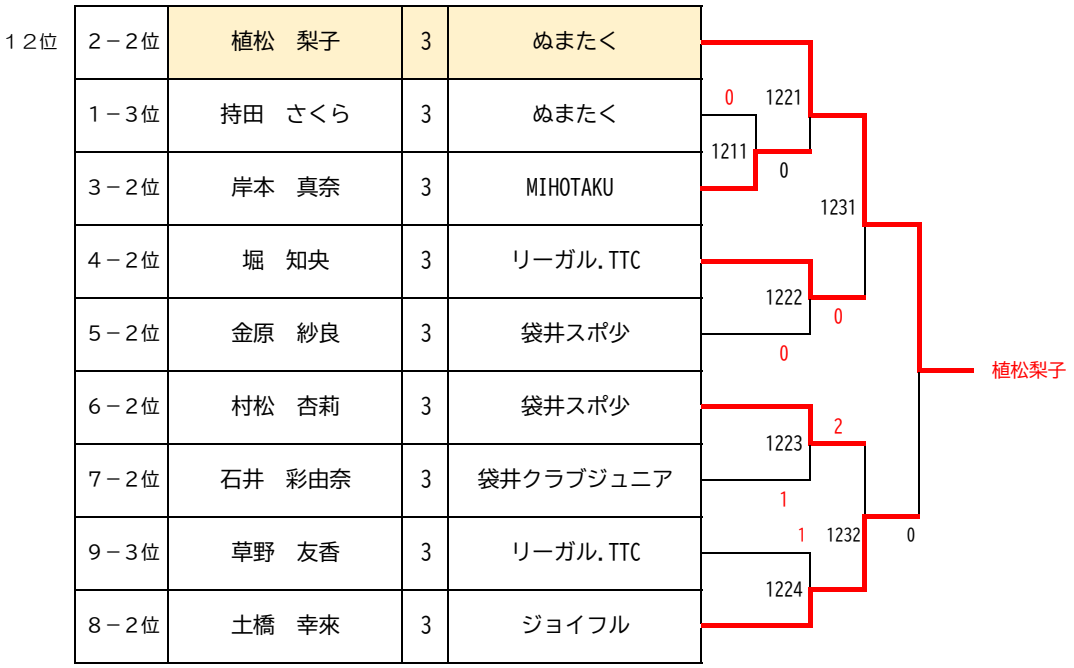

下位トーナメント②

		氏名	学年	所属
	２－３位	石川　真緒	3	YKクラブ
	１－４位	中村　茉琉生	3	袋井スポ少
	３－３位	齊藤　令桜	3	袋井スポ少
	４－３位	守屋　采音	3	袋井クラブジュニア
	５－３位	松島　レミイ	3	ジョイフル
	６－３位	小野　美桜	3	リーガル.TTC
２１位	７－３位	村松　呼春	3	豊岡ストロベリーズ
	９－４位	伊藤　志織	3	袋井スポ少
	８－３位	菊池　保奈美	3	羽衣クラブ

ニッタクは、中国・紅双喜社の日本総代理店です。

NEW
25.4.1

HURRICANE 狂飈 8-80 SERIES

“バックのキョウヒョウ”を叶える無限大ラバー

8-80＋パワーで さらなるスピードを

キョウヒョウ8-80パワー NR-8789 ¥7,150(税込)

スピード:15.25 / スピン:14.50 / スポンジ硬度:40.0
裏ソフト:粘着性 / スポンジ厚さ:特厚 / カラー:レッド(20)・ブラック(71)
MADE IN CHINA　キョウヒョウシリーズの粘着力には、個体差がございます。

食い込ませて飛ばす キョウヒョウ

キョウヒョウ8-80 NR-8788 ¥6,600(税込)

スピード:15.00 / スピン:14.50 / スポンジ硬度:42.5
裏ソフト:粘着性 / スポンジ厚さ:特厚 / カラー:レッド(20)・ブラック(71)
MADE IN CHINA　キョウヒョウシリーズの粘着力には、個体差がございます。