始めようスポーツ
楽しもう卓球

２０２２年度

第６２回東海卓球選手権大会（ホープスの部）　静岡県予選会

１．期	日	２０２２年９月２４日(土)　９時００分開会式
２．会	場	このはなアリーナ
３．主	催	静岡県卓球協会
４．協	賛	日本卓球株式会社

競技役員

競技委員長	土　屋　　明			
競技副委員長	瀬山　隆史	水谷　信雄	成　田　　徹	岡野　晴彦
審　判　長	大岡　宏治			
副審判長	成　田　　徹			
総務委員長	中嶋　英明			
総務委員	成　田　　徹	岡野　晴彦		
緊急対応委員長	岡野　靖彦			
進行委員長	清水　敏朗			
進行委員	小学生委員会			
記録委員長	瀬山　隆史			
記録委員	岡野　靖彦	水谷　信雄		
受　　付	中嶋　英明	佐藤　雅之		
会　　計	佐藤　雅之			

今大会における注意事項（新型コロナウイルス対策用）

【大会参加選手、指導者、父兄共通】

1 今後の状況によっては大会中止の判断もありうる。

2 下記の手順で手続きを行い、大会に参加する。

※ 体育館に入館したら速やかに、観覧席に各自距離を取って着席のうえ待機してください。
放送にて受付を開始します。

各チームの代表者が、健康調査一覧表を持って受付してください。
健康調査一覧表、体温測定を忘れた方は検温、健康調査一覧表の記入をして下さい。

試合中での入場ですが、応援等による入場はご遠慮下さい。
止む終えず入場する際は、体育館入口での受付で健康調査一覧表の記入と検温を実施してください。

（1） 指導者・父兄・大会参加者は、各チームで毎日の健康調査などを行い、
大会前2週間の健康状態を把握し、健康調査一覧表及び健康調査票
をまとめて代表者が受付に提出する。
（2） 大会前2週間の項目に該当する場合は、参加できない。

3 会場内ではマスクを着用する。（試合時を除く）

4 こまめな手洗い、アルコールなどによる手指消毒を実施する。
消毒液などは、可能な限り各チーム、個人で準備する。
（運営側でも準備はしています。）

5 他の参加者・指導者・父兄・大会関係者との距離（出来るだけ2m以上）
を確保する。

6 大声での声援や会話を控える。

7 ゴミの持ち帰りを徹底する。

8 大会後2週間以内に新型コロナウイルス感染症を発症した場合は
主催者に対して速やかに濃厚接触者の有無等について報告する。

【大会参加選手】

1 大会・試合の前後のミーティングは、3密を避ける。会話時にマスクを
着用するなどの感染予防対策に十分に配慮する。

2 更衣室・控室等では、他の参加者と密になることを避ける。または一度に
入室する参加者の人数を制限する。

3 スポーツドリンク等の飲料については、ボトルを共用しない。ペットボトル
ビン・缶や使い捨ての紙コップを使用する。

4 卓球台や、シューズの底で手を拭かない。

5 感染予防の為に大会本部で決めたその他の措置を遵守し、指示に従う。

6 筆記用具は各自持参する。

【大会関係者】

1 会場内の設備（ドアノブ、ロッカーの取手、テーブル、椅子等）については定期的に消毒する。

2 室内で実施する場合には、密にならない様、定期的に窓を開け十分な換気を行う。

3 使用会場の感染対策に関するガイドラインや利用規約等に沿った運営を行う。

4 使用後、利用施設等の清掃、消毒を行う。

5 受付、進行席での飛沫防止シートを設置する。

6 試合開始前、昼食時など換気をします。

【大会参加者における対策】

1 本大会は無観客試合です。
会場に入るのは、健康調査票に記載された者のみ（大会に出場する選手と指導者・保護者）応援の生徒や父兄などの入場は認めない。

2 受付は、健康調査一覧表及び健康調査票の提出で行う。

3 朝の練習は、一台4名で、2名づつ交互で行う。
参加人数によっては、練習時間帯を男女で分ける場合が有ります。
お互いに密にならない様譲り合って練習をしてください。

4 選手の待機場所は、基本的に観客席で、1つおきに座るなどで蜜を避けること。開会式は必要最小限の連絡のみとします。

5 ~~試合球は一試合ごとに回収する（勝者が進行席に持参）次に入る選手が進行席から消毒した球をもらう。~~
クリーンボール使用の為、一試合ごとの回収は行わない。

6 試合前後の握手による挨拶は行わない（礼のみ）。
敗者審判は、手指の消毒をし、マスクを着用すること。

7 選手がマスクを外すのは、試合中のみ。試合結果は、渡された記入用紙に記載して進行席に提出。

8 試合終了後は観客席で待機して、勝者は次の試合に備える。敗者でも各選考が決まるまでは待機し、決定後は速やかに帰宅すること。
また、待機中、声による応援は行わないこと。

9 会場にいる間は、こまめに手洗い、うがい等を行うことによって新型コロナウイルス対策を行うこと。

【試合中について】

・ 1階アリーナ内は、選手と、進行係、役員、選手1名につきアドバイザー1名のみで保護者、指導者は観覧席で距離を取って下さい。
・ 試合中の応援は拍手のみでお願いします。
・ 各コートにアルコール除菌用ボトルを用意しておりますので、試合開始前、審判に入る前にアルコール除菌を行ってください。審判はマスク着用をお願いします。

競技上の注意事項

1　現行日本卓球ルールで行います。

① タイムアウト制は取りません。
5ゲームマッチ3ゲーム先取とします。

② 審判について
＊予選リーグ相互審判
＊トーナメントは各チームから審判を出してください。
審判員がいない際は進行より指名選手

③ コーチ及びアドバイスについて
＊ベンチコーチは監督、コーチ（アドバイザー）どちらか1名です。
＊アドバイスはゲーム間の休憩（1分以内）のみです。
＊観覧席からのアドバイスはできません。（厳重注意）

④ 抗議について
＊抗議権は選手個人のみです。
但し、審判の事実の判定に対しては、抗議出来ません。

⑤ 水分補給はふた付きの水筒又はペットボトルでお願いします。

⑥ ルール、審判の方法で不明なことが有ったら審判長（副）に相談して下さい。

2　本大会について

① **東海卓球選手権大会**
令和4年11月4日（金）～6日（日）（ホープス男女は5日（土））
岐阜メモリアルセンター（GM）　　〒502-0817　岐阜市長良福光大野2675-28
TEL　058-233-8822

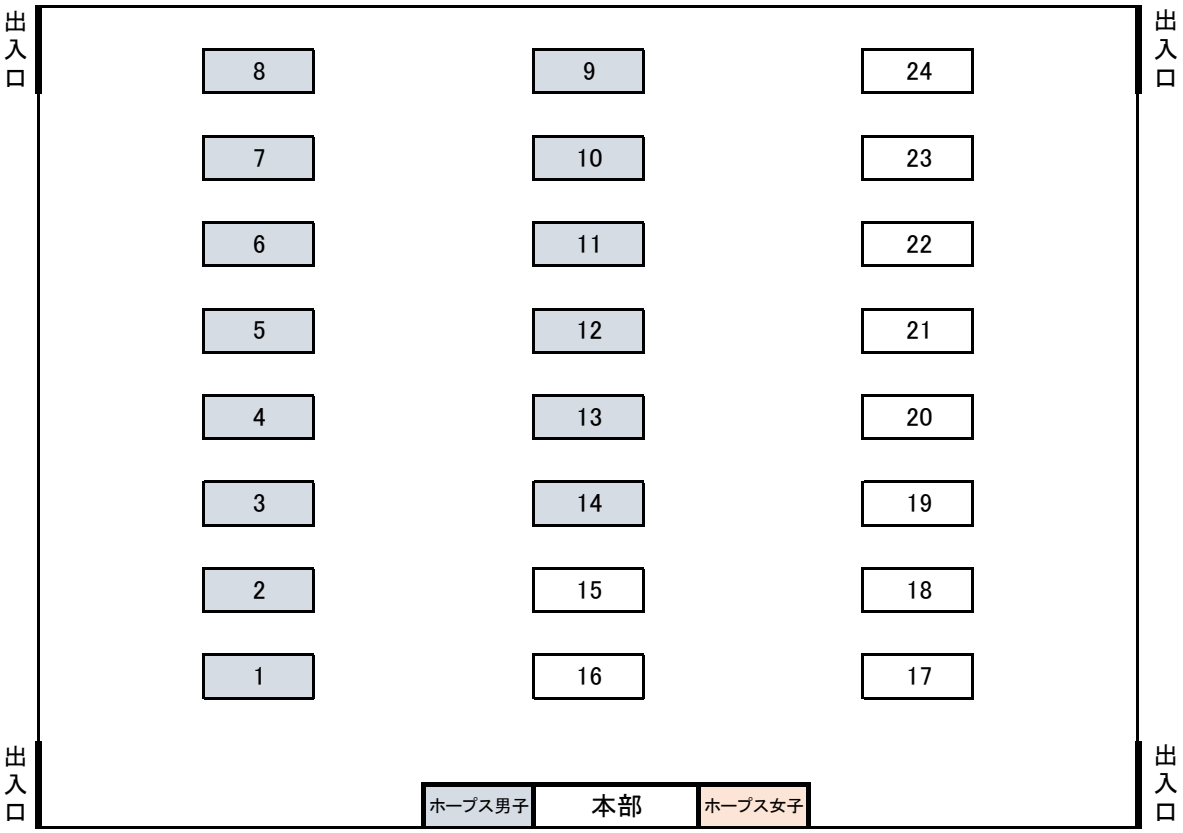

タイムテーブル

コート	種目	8:30	9:00	10:00	10:20	10:40	11:00	11:20	11:40	12:00	12:30	12:50	13:10	13:50	14:10	14:30	14:50
1	ホープス男子	開館・受付	開会式	1			15			昼休み	101	201	203	301	401	決勝	
2				2			16				102	202	204	302	402		
3				3			17				103	108	205	303			
4				4			18				104	109	206	304			
5				5			19				105	110	207				
6				6			20				106	111	208				
7				7			21				107	201					
8				8			22				104	202					
9				9			23				105	203					
10				10			24				106	204	301				
11				11			25				107	205	302				
12				12			26				108	206	303	401	28位決定		
13				13			27				109	207	304	402			
14				14			101	102	103		110	208					
15	ホープス女子			1			11						2911	2913	2921	29位決定	
16				2			12						2912	2914	2922		
17				3			13				101	201	205	301	401	決勝	
18				4			14				102	202	206	302	402		
19				5			15				103	203	207	303			
20				6			16				104	204	208	304			
21				7			17				101	201	205	301	401	21位決定	
22				8			18				102	202	206	302	402		
23				9			19				103	203	207	303			
24				10			20				104	204	208	304			

ホープス男子

試合順序：①2-3 ②1-3 ③1-2

	NO	氏名	学年	チーム名	順位
1	1	日下部航大	6	JoyS	1
	2	袴田竜之佑	5	舞阪ジュニア	3
	3	脇　龍守	5	ぬまたくクラブ	2
2	4	~~深辺　光留~~	~~6~~	~~宇佐美スポ少~~	
	5	藤森　健叶	5	YK卓球クラブ	1
	6	~~成岡　寛太~~	~~6~~	~~静岡ピンポンクラブ~~	
3	7	中澤　侑也	5	ファミリー	1
	8	渡邉　湊太	6	アイン卓球クラブ	2
	9	~~内河　秀介~~	~~3~~	~~袋井クラブジュニア~~	
4	10	杉本　蒼音	4	浅羽スポ少	1
	11	岡村　皇輝	6	FLICKCLUB	2
	12	~~黒田　朗敬~~	~~5~~	~~菊川スポ少~~	
5	13	村橋　樹生	4	富士スポ少	2
	14	林　勇吹	5	ITSUKIクラブ	3
	15	白澤　豪磨	5	細江卓研	1
6	16	堀　隼一郎	4	REGAL	3
	17	富田　一優	5	清水スポ少	1
	18	百鬼　朔耶	6	豊田町スポ少	2
7	19	山下　莉斗	6	舞阪ジュニア	1
	20	芳野　守隆	6	袋井スポ少	3
	21	土田　智雄	6	ぬまたくクラブ	2
8	22	三田　彩斗	5	ぬまたくクラブ	1
	23	鈴木　汰海	6	舞阪ジュニア	2
	24	~~奥川　暖真~~	~~1~~	~~JoyS~~	
9	25	水島　心悟	3	豊田町スポ少	1
	26	髙井　湊太	4	清水スポ少	2
	27	~~市川　瑛大~~	~~6~~	~~豊岡ストロベリーズ~~	
10	28	上村　康晟	4	徳増卓球クラブ	3
	29	前花　悠人	2	富士スポ少	2
	30	大場　碧斗	4	SKC	1
11	31	那須　桃貴	3	MIHOTAKU	1
	32	大川内彰利	6	静岡ピンポンクラブ	2
	33	鈴木　悠太	4	REGAL	3
12	34	川島　颯泰	6	細江卓研	1
	35	雨宮　隼汰	6	清卓クラブ	3
	36	川合　就士	4	豊田町スポ少	2
13	37	薮崎　春翔	3	清水スポ少	1
	38	~~橋本　琉功~~	~~5~~	~~宇佐美スポ少~~	
	39	塩谷　惇輔	4	よ～じ道場	2
14	40	野寄　翔央	5	舞阪ジュニア	1
	41	河原崎遥音	4	大井川スポ少	2
	42	杉村　漣音	1	ASURA SD	3

順位	氏名	学年	チーム名	NO	
1	和田　将生	6	ファミリー	43	15
2	今泉　樹	1	細江卓研	44	
	~~井上　希夢~~	~~5~~	~~宇佐美スポ少~~	45	
	Bye				
1	五十嵐悠真	4	豊田町スポ少	46	16
2	林　奏磨	6	浅羽スポ少	47	
3	平岡　隼太	1	清水スポ少	48	
3	杉本　湊哉	4	大井川スポ少	49	17
1	古門　怜久	6	舞阪ジュニア	50	
2	石井　希	5	富士スポ少	51	
1	太田　怜	6	ファミリー	52	18
2	瀧　瑞季	5	清水スポ少	53	
3	赤堀　壱	3	菊川スポ少	54	
1	安達　舜平	5	舞阪ジュニア	55	19
	~~清水　那津~~	~~6~~	~~宇佐美スポ少~~	56	
	~~河原崎蒼真~~	~~6~~	~~JoyS~~	57	
1	藤田　竜成	6	新居町スポ少	58	20
2	富樫　由歩	6	静岡ピンポンクラブ	59	
3	増田　海惺	3	富士スポ少	60	
1	前花　充希	6	富士スポ少	61	21
	~~内河　颯太~~	~~5~~	~~袋井クラブジュニア~~	62	
2	廣井　慶音	6	細江卓研	63	
1	伊藤　旭	2	ぬまたくクラブ	64	22
2	田嶋　健冬	6	袋井スポ少	65	
3	名倉　幸志	5	YK卓球クラブ	66	
1	上村　大晟	4	徳増卓球クラブ	67	23
2	森口　有希	6	SKC	68	
	~~中瀬丈太~~	~~2~~	~~REGAL~~	69	
	栗島悠太朗	3	ぬまたくクラブ	70	24
	津野　颯太	5	菊川スポ少	71	
	河合　泰司	5	豊田町スポ少	72	
1	足立　丈流	6	sidespin	73	25
3	杉村光絆矢	5	ASURA SD	74	
2	村越　奏太	6	アイン卓球クラブ	75	
2	富田　優月	3	清水スポ少	76	26
1	山内　拓人	6	雄踏スポ少	77	
3	安井　颯佑	6	浅羽スポ少	78	
1	田村　玖羽	5	舞阪ジュニア	79	27
2	堀川　真叶	4	ITSUKIクラブ	80	
	~~河合　悠希~~	~~5~~	~~宇佐美スポ少~~	81	

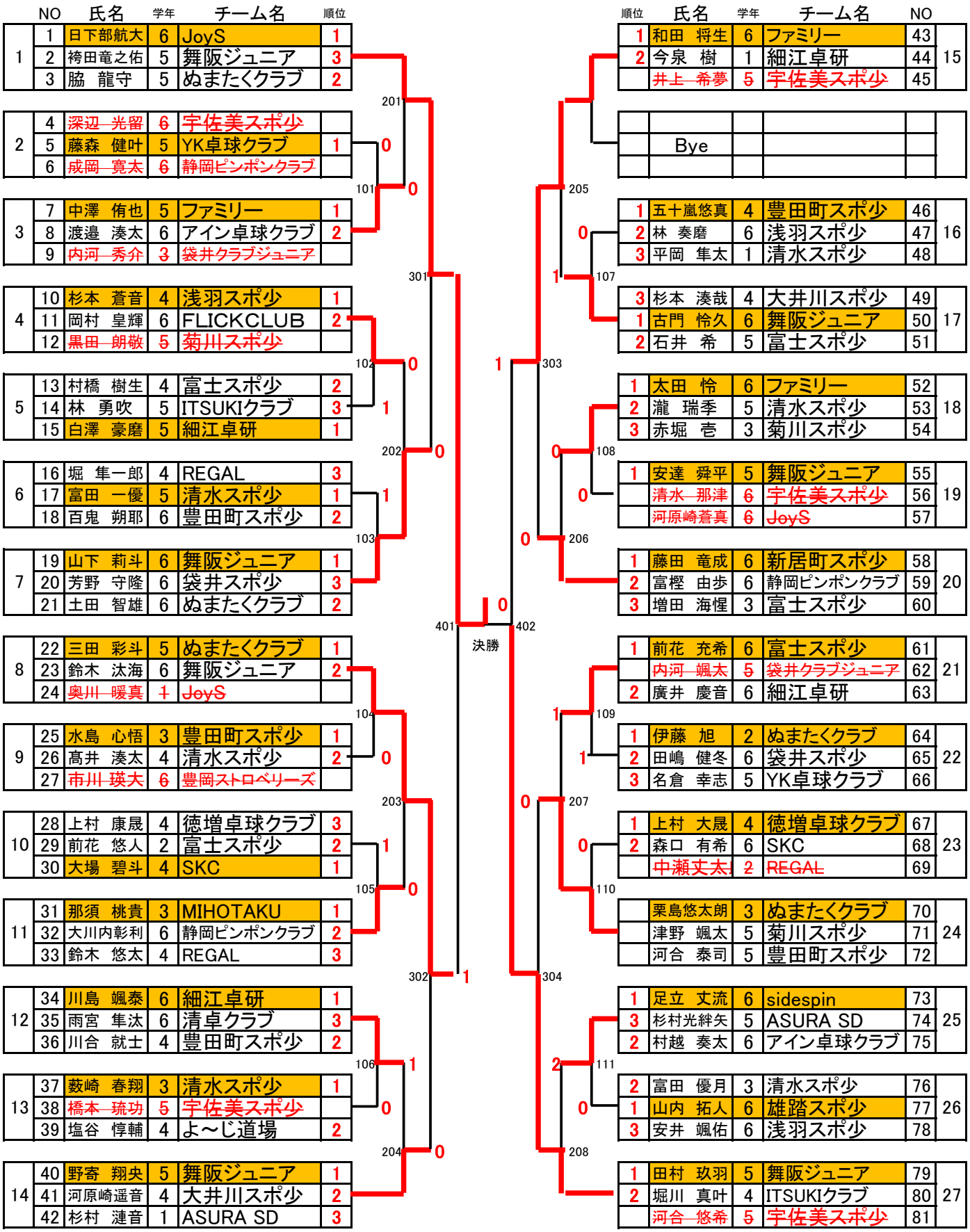

ホープス男子28位決定トーナメント

1	2位	脇　龍守	5	ぬまたくクラブ			今泉　樹	1	細江卓研	15	2位
2	2位						Bye				
3	2位	渡邉　湊太	6	アイン卓球クラブ			林　奏磨	6	浅羽スポ少	16	2位
4	2位	岡村　皇輝	6	FLICKCLUB			石井　希	5	富士スポ少	17	2位
5	2位	村橋　樹生	4	富士スポ少			瀧　瑞季	5	清水スポ少	18	2位
6	2位	百鬼　朔耶	6	豊田町スポ少						19	2位
7	2位	土田　智雄	6	ぬまたくクラブ			富樫　由歩	6	静岡ピンポンクラブ	20	2位
8	2位	鈴木　汰海	6	舞阪ジュニア			廣井　慶音	6	細江卓研	21	2位
9	2位	髙井　湊太	4	清水スポ少			田嶋　健冬	6	袋井スポ少	22	2位
10	2位	前花　悠人	2	富士スポ少			森口　有希	6	SKC	23	2位
11	2位	大川内彰利	6	静岡ピンポンクラブ			河合　泰司	5	豊田町スポ少	24	2位
12	2位	川合　就士	4	豊田町スポ少			村越　奏太	6	アイン卓球クラブ	25	2位
13	2位	塩谷　惇輔	4	よ～じ道場			富田　優月	3	清水スポ少	26	2位
14	2位	河原崎遥音	4	大井川スポ少			堀川　真叶	4	ITSUKIクラブ	27	2位

201 1　101 1　301　102 0　202　103 1　401　402　28位決定　1　1　0　205　107 1　0　303　108 0　206　104 1　203 1　105 0　302 1　304　106 1　204 1　109 0　1　207　110 0　111 1　208　0

ホープス女子

試合順序：①2-3 ②1-3 ③1-2

1	1	草間あいる	6	清卓クラブ	1
	2	篠田　優來	4	太陽クラブ	2
	3	中澤　結月	1	清水スポ少	3
2	4	澤木　楓	3	よ～じ道場	1
	5	川合　彩月	2	豊田町スポ少	3
	6	熊王　愛來	5	富士スポ少	2
3	7	鈴木　七海	6	ぬまたくクラブ	1
	8	河原崎　葵	2	大井川スポ少	3
	9	井上　るい	4	舞阪ジュニア	2
4	10	増田　葉月	6	島田樟誠ジュニア	1
	11	西澤　祐月	5	細江卓研	2
	12	~~木部　里桜~~	~~1~~	~~宇佐美スポ少~~	
5	13	津高　由奈	6	豊田町スポ少	1
	14	渡邊　七星	5	雄踏スポ少	2
	15	~~甲斐　双葉~~	~~3~~	~~ぬまたくクラブ~~	
6	16	~~青野　美咲~~	~~6~~	~~大井川スポ少~~	
	17	三上　明夏	6	舞阪ジュニア	1
	18	堀　知央	5	REGAL	2
7	19	伊藤　愛花	5	ぬまたくクラブ	1
	20	~~小松原愛矢~~	~~3~~	~~菊川スポ少~~	
	21	山本　菜月	5	袋井スポ少	2
8	22	早川　純麗	5	富士スポ少	1
	23	宮木　姫彩	5	SKC	2
	24	黒瀬　麻心	年長	細江卓研	3
9	25	吉村　風花	2	豊田町スポ少	1
	26	河邊　琴音	5	新居町スポ少	2
	27	橋本　莉奈	4	ぬまたくクラブ	3
10	28	野島　芽依	5	よ～じ道場	1
	29	鈴木　欧華	6	アイン卓球クラブ	2
	30	望月　菜摘	5	静岡ピンポンクラブ	3

1	近藤　凜	6	新居町スポ少	31	11
2	袴田　樹希	5	袋井スポ少	32	
~~奥川　愛菜~~	~~5~~	~~JoyS~~	33		
1	多田　穏香	6	ぬまたくクラブ	34	12
2	小池　真桜	2	豊田町スポ少	35	
3	大野　瑠華	6	島田樟誠ジュニア	36	
1	野島　季依	3	よ～じ道場	37	13
2	柴田　瑛奈	5	大井川スポ少	38	
3	増田　奈海	6	富士スポ少	39	
2	大嶋　朱莉	4	NorthWind	40	14
3	岩原　世奈	4	REGAL	41	
1	宮﨑　緒珠	5	舞阪ジュニア	42	
1	永峰　佳瑶	5	ITSUKIクラブ	43	15
3	植松　梨子	6	ぬまたくクラブ	44	
2	佐野　海空	5	清水スポ少	45	
1	小川　夢愛	6	MIHOTAKU	46	16
2	鈴木　日葵	6	sidespin	47	
~~木部　千桜~~	~~3~~	~~宇佐美スポ少~~	48		
1	大井川琳奈	6	徳増卓球クラブ	49	17
2	森川帆乃香	6	新居町スポ少	50	
3	田中あかね	5	ぬまたくクラブ	51	
2	竹下　翠	4	豊田町スポ少	52	18
1	波木　愛莉	6	富士スポ少	53	
~~中瀬　日咲~~	~~4~~	~~REGAL~~	54		
1	田村　歩羽	2	舞阪ジュニア	55	19
3	太田有咲美	4	YK卓球クラブ	56	
2	宮内ひより	5	熱海・函南卓球教室	57	
1	伊藤　一花	6	ぬまたくクラブ	58	20
2	石川　凛華	6	雄踏スポ少	59	
3	西澤　乙桜	1	細江卓研	60	

201 202 203 204 101 102 301 302 401 402 205 206 207 208 103 104 303 304

決勝

ホープス女子21位決定トーナメント

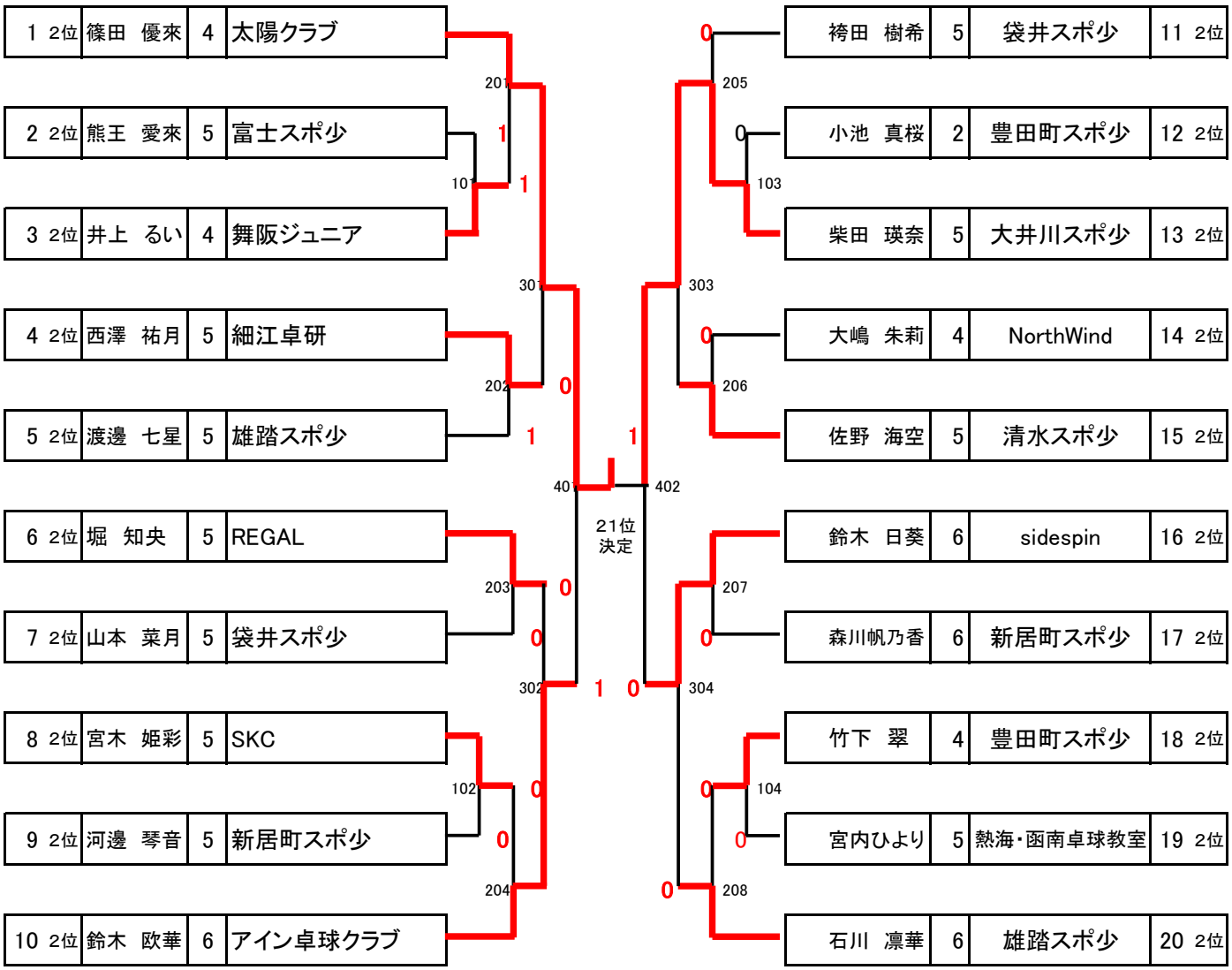

ホープス女子29位決定トーナメント

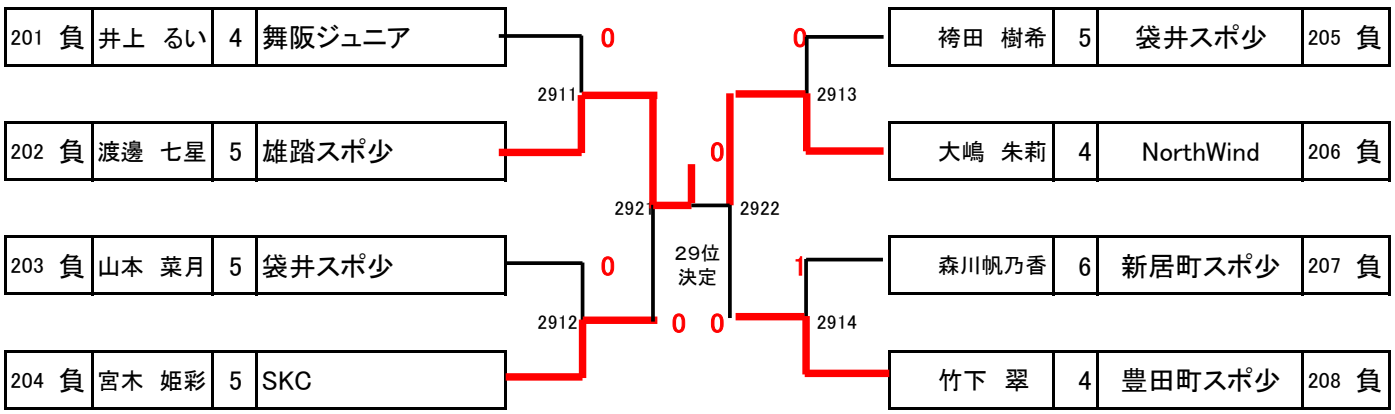

第62回東海卓球選手権大会（ホープスの部） 静岡県予選会　順位表

ホープス男子

No	氏名	学年	所属
1	日下部航大	6	JoyS
2	田村　玖羽	5	舞阪ジュニア
3	三田　彩斗	5	ぬまたくクラブ
3	和田　将生	6	ファミリー
5	山下　莉斗	6	舞阪ジュニア
5	栗島悠太朗	3	ぬまたくクラブ
5	野寄　翔央	5	舞阪ジュニア
5	藤田　竜成	6	新居町スポ少
9	中澤　侑也	5	ファミリー
9	足立　丈流	6	sidespin
9	那須　桃貴	3	MIHOTAKU
9	古門　怜久	6	舞阪ジュニア
9	杉本　蒼音	4	浅羽スポ少
9	前花　充希	6	富士スポ少
9	川島　颯泰	6	細江卓研
9	太田　怜	6	ファミリー
17	水島　心悟	3	豊田町スポ少
17	富田　一優	5	清水スポ少
17	上村　大晟	4	徳増卓球クラブ
17	藤森　健叶	5	YK卓球クラブ
17	山内　拓人	6	雄踏スポ少
17	大場　碧斗	4	SKC三方原
17	五十嵐悠真	4	豊田町スポ少
17	白澤　豪磨	5	細江卓研
17	伊藤　旭	2	ぬまたくクラブ
17	薮崎　春翔	3	清水スポ少
17	安達　舜平	5	舞阪ジュニア
17	岡村　皇輝	6	FLICKCLUB
17	富田　優月	3	清水スポ少
17	鈴木　汰海	6	舞阪ジュニア
17	富樫　由歩	6	静岡ピンポンクラブ
17	脇　龍守	5	ぬまたくクラブ

ホープス女子

	No	氏名	学年	所属
	1	草間あいる	6	清卓クラブ
	2	伊藤　一花	6	ぬまたくクラブ
	3	野島　芽依	5	よ～じ道場
	3	永峰　佳瑶	5	ITSUKIクラブ
	5	増田　葉月	6	島田樟誠ジュニア
	5	小川　夢愛	6	MIHOTAKU
	5	伊藤　愛花	5	ぬまたくクラブ
	5	近藤　凜	6	新居町スポ少
	9	津高　由奈	6	豊田町スポ少
	9	大井川琳奈	6	徳増卓球クラブ
	9	多田　穏香	6	ぬまたくクラブ
	9	鈴木　七海	6	ぬまたくクラブ
	9	早川　純麗	5	富士スポ少
	9	田村　歩羽	2	舞阪ジュニア
	9	三上　明夏	6	舞阪ジュニア
	9	宮﨑　緒珠	5	舞阪ジュニア
17	17	野島　季依	3	よ～じ道場
18	17	澤木　楓	3	よ～じ道場
19	17	吉村　風花	2	豊田町スポ少
20	17	波木　愛莉	6	富士スポ少
21	17	篠田　優來	4	太陽クラブ
22	17	柴田　瑛奈	5	大井川スポ少
23	17	鈴木　欧華	6	アイン卓球クラブ
24	17	鈴木　日葵	6	sidespin
25	17	西澤　祐月	5	細江卓研
26	17	佐野　海空	5	清水スポ少
27	17	堀　知央	5	REGAL
28	17	石川　凛華	6	雄踏スポ少
29	17	渡邊　七星	5	雄踏スポ少
30	17	大嶋　朱莉	4	NorthWind
31	17	宮木　姫彩	5	SKC
32	17	竹下　翠	4	豊田町スポ少