バンビ男子

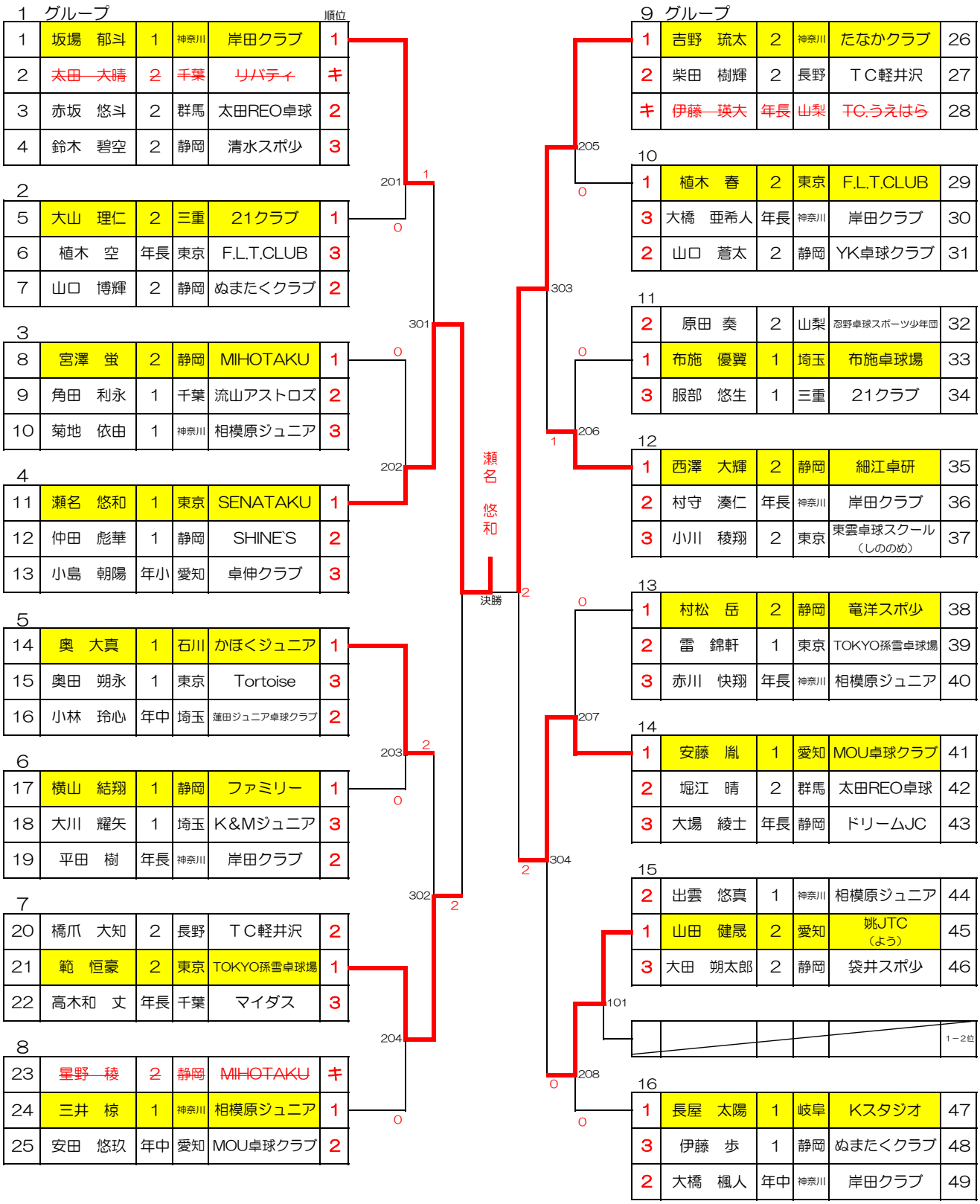
1 グループ
順位
1 坂場 郁斗 1 神奈川 岸田クラブ 1
2 ~~太田 大晴~~ ~~2~~ ~~千葉~~ ~~リバティ~~ ~~キ~~
3 赤坂 悠斗 2 群馬 太田REO卓球 2
4 鈴木 碧空 2 静岡 清水スポ少 3
2
5 大山 理仁 2 三重 21クラブ 1
6 植木 空 年長 東京 F.L.T.CLUB 3
7 山口 博輝 2 静岡 ぬまたくクラブ 2
3
8 宮澤 蛍 2 静岡 MIHOTAKU 1
9 角田 利永 1 千葉 流山アストロズ 2
10 菊地 依由 1 神奈川 相模原ジュニア 3
4
11 瀬名 悠和 1 東京 SENATAKU 1
12 仲田 彪華 1 静岡 SHINE'S 2
13 小島 朝陽 年小 愛知 卓伸クラブ 3
5
14 奥 大真 1 石川 かほくジュニア 1
15 奥田 朔永 1 東京 Tortoise 3
16 小林 玲心 年中 埼玉 蓮田ジュニア卓球クラブ 2
6
17 横山 結翔 1 静岡 ファミリー 1
18 大川 耀矢 1 埼玉 K&Mジュニア 3
19 平田 樹 年長 神奈川 岸田クラブ 2
7
20 橋爪 大知 2 長野 ＴＣ軽井沢 2
21 範 恒豪 2 東京 TOKYO孫雪卓球場 1
22 高木和 丈 年長 千葉 マイダス 3
8
23 ~~星野 稜~~ ~~2~~ ~~静岡~~ ~~MIHOTAKU~~ ~~キ~~
24 三井 椋 1 神奈川 相模原ジュニア 1
25 安田 悠玖 年中 愛知 MOU卓球クラブ 2
201
202
203
204
301
302
瀬名 悠和
決勝
9 グループ
1 吉野 琉太 2 神奈川 たなかクラブ 26
2 柴田 樹輝 2 長野 ＴＣ軽井沢 27
~~キ~~ ~~伊藤 瑛大~~ ~~年長~~ ~~山梨~~ ~~TC.うえはら~~ 28
10
1 植木 春 2 東京 F.L.T.CLUB 29
3 大橋 亜希人 年長 神奈川 岸田クラブ 30
2 山口 蒼太 2 静岡 YK卓球クラブ 31
11
2 原田 奏 2 山梨 忍野卓球スポーツ少年団 32
1 布施 優翼 1 埼玉 布施卓球場 33
3 服部 悠生 1 三重 21クラブ 34
12
1 西澤 大輝 2 静岡 細江卓研 35
2 村守 湊仁 年長 神奈川 岸田クラブ 36
3 小川 稜翔 2 東京 東雲卓球スクール（しののめ） 37
13
1 村松 岳 2 静岡 竜洋スポ少 38
2 雷 錦軒 1 東京 TOKYO孫雪卓球場 39
3 赤川 快翔 年長 神奈川 相模原ジュニア 40
14
1 安藤 胤 1 愛知 MOU卓球クラブ 41
2 堀江 晴 2 群馬 太田REO卓球 42
3 大場 綾士 年長 静岡 ドリームJC 43
15
2 出雲 悠真 1 神奈川 相模原ジュニア 44
1 山田 健晟 2 愛知 姚JTC（よう） 45
3 大田 朔太郎 2 静岡 袋井スポ少 46
16
1 長屋 太陽 1 岐阜 Kスタジオ 47
3 伊藤 歩 1 静岡 ぬまたくクラブ 48
2 大橋 楓人 年中 神奈川 岸田クラブ 49
205
206
207
208
303
304
101
1－2位

バンビ女子

1 グループ

					順位
1	山田　夏穂	1	岐阜	Kスタジオ	1
2	田口　琴巳	1	静岡	富士スポ少	3
3	中間　澪那	年中	神奈川	岸田クラブ	2

2

4	石田　愛梨	1	愛知	和卓球クラブ（かず）	2
5	樽見　あかね	2	東京	TOKYO孫雪卓球場	1
6	堀　陽那彩	2	静岡	MIHOTAKU	3

3

7	山田　澪奈	2	静岡	豊田町スポ少	1
8	~~坂　奈乃佳~~	~~1~~	~~岐阜~~	~~名森スポ少~~	キ
9	飯田　凛	1	千葉	マイダス	2

4

10	豊田　浬千禾	2	埼玉	吉山卓球センター	1
11	吉村　咲花	1	静岡	豊田町スポ少	3
12	本田　乃蒼	1	神奈川	岸田クラブ	2

5

13	平野　優愛	2	愛知	M-two	2
14	秋山　英花	2	静岡	富士スポ少	1
15	福島　果兒	年長	東京	TOKYO孫雪卓球場	3

6

16	山村　碧莉	1	静岡	JoyS	1
17	岩崎　友泉	2	東京	TSIジュニア	2
18	富田　彩凛	1	愛知	美崎クラブ	3

7

19	谷　雨点	1	東京	TOKYO孫雪卓球場	1
20	小池　琴葉	年中	愛知	卓伸クラブ	3
21	梶本　倖那	年中	静岡	富士スポ少	2

8 グループ

1	中間　琴海	1	神奈川	岸田クラブ	22
2	横山　優莉	2	東京	F.L.T.CLUB	23
3	小林　礼奈	2	静岡	富士スポ少	24

9

1	上原　りん	1	山梨	TC.うえはら	25
2	寺島　瑠愛菜	年長	静岡	ASURA SD	26
3	安田　茉叶	年長	岐阜	MOU卓球クラブ	27

10

1	栗田　奈々未	2	岐阜	美崎クラブ	28
2	喜多　望心	1	静岡	豊田町スポ少	29
3	福島　知果	1	東京	TOKYO孫雪卓球場	30

11

1	名村　莉音愛	1	静岡	MIHOTAKU	31
2	益田　英奈	1	東京	SENATAKU	32
3	小島　朱莉	年長	愛知	卓伸クラブ	33

12

1	梶本　結那	2	静岡	富士スポ少	34
2	佐藤　美玖	年長	神奈川	岸田クラブ	35
3	佐々木　美晴	年長	東京	サンフィールド	36

13

1	岩井　杏奈	1	岐阜	ウエタク	37
2	日下　璃乃	2	東京	Tortoise トータス	38
3	瀬山　芭	年中	静岡	ぬまたくクラブ	39

14

~~キ~~	~~木皿　望咲~~	~~1~~	~~東京~~	~~TOKYO孫雪卓球場~~	40
2	石川　椿	1	神奈川	R&M	41
1	坂井田　日菜	年長	岐阜	ミラクル卓球クラブ	42

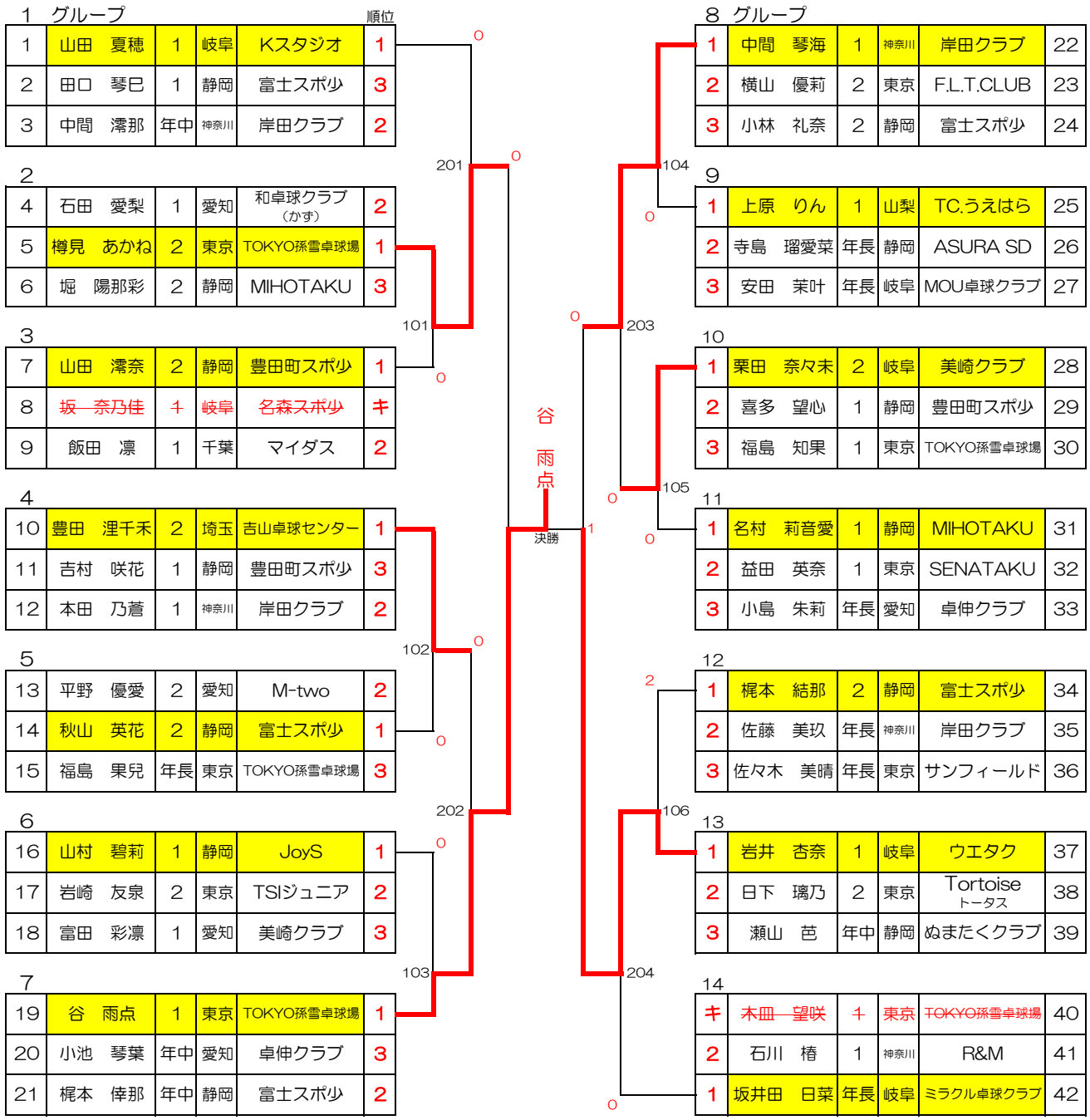

カブ男子

1 グループ

					順位
1	吉野　明琳	4	神奈川	たなかクラブ	1
2	~~雲川　海斗~~	~~3~~	~~埼玉~~	~~吉山卓球センター~~	キ
3	望月　暁斗	3	山梨	CLUB-e Jr.	3
4	胡　秋仁	3	静岡	富士スポ少	2

2

5	亀里　恵永	4	群馬	太田REO卓球	1
6	森　郁翔	4	愛知	みつのきTTC	2
7	市川　稜太	4	静岡	豊岡ストロベリーズ	3

3

8	山田　祐渡	3	岐阜	Kスタジオ	1
9	松田　駿佑	4	埼玉	蓮田ジュニア卓球クラブ	2
10	小野　結理	3	愛知	SHINE	3

4

11	菊池　仁	3	東京	Tortoise トータス	3
12	清水　結友	4	愛知	M-two	1
13	叶　意澄	3	東京	TOKYO孫雪卓球場	2

5

14	川島　大宙	4	静岡	細江卓研	1
15	横井　泰地	3	愛知	みつのきTTC	2
16	益田　航汰	4	東京	SENATAKU	3

6

17	金子　空煌	3	東京	F.L.T.CLUB	1
18	井口　新	4	愛知	グランスター	2
19	豊島　匠海	4	静岡	富士スポ少	3

7

21 －2位					
20	蓬莱　悠晴	2	長野	ＴＣ軽井沢	1
21	岡野　瑞樹	3	静岡	sidespin サイドスピン	3
22	張　智滕	3	愛知	姚JTC （よう）	2

8

23	波木　歩	4	静岡	富士スポ少	1
24	宮下　瑛多	4	神奈川	相模原ジュニア	2
25	平野　優成	3	愛知	M-two	3

9

26	小川　煌太	2	愛知	みつのきTTC	1
27	王　珺麒	3	東京	TOKYO孫雪卓球場	3
28	原川　旭	3	静岡	ぬまたくクラブ	2

10

29	中元　晃貴	1	埼玉	マイダス	1
30	大井　由良	4	愛知	卓伸クラブ	2
31	岩城　孝祐	3	岐阜	みつのきTTC	3

11 グループ

1	鈴木　勇翔	2	千葉	マイダス	32
2	安藤　柚輝	3	愛知	富貴ジュニア	33
3	鈴木　聖翔	4	静岡	豊岡ストロベリーズ	34

12

2	小川　匠翔	4	東京	東雲卓球スクール （しののめ）	35
3	小林　凛太郎	3	静岡	リーガル.TTC	36
1	長谷　怜空	3	愛知	姚JTC （よう）	37

13

2	呂　承霖	2	埼玉	蓮田ジュニア卓球クラブ	38
1	矢崎　大和	3	東京	町屋卓球場	39
3	中本　蓮	3	静岡	MIHOTAKU	40

14

1	浅沼　颯斗	2	東京	サンフィールド	41
2	後藤　悠晴	4	岐阜	Kスタジオ	42
3	山口　蒼志	4	静岡	ぬまたくクラブ	43

15

2	宮村　隼之助	3	岐阜	和卓球クラブ （かず）	44
3	渡部　昊大	3	静岡	ファミリー	45
1	久保田　樹生	4	愛知	三好クラブ	46

16

1	小池　燎真	3	愛知	卓伸クラブ	47
2	野木　新太	4	東京	礼武道場	48
3	鈴木　琢斗	3	静岡	アイダスTTC	49

17

1	小川　蒼太	4	愛知	みつのきTTC	50
3	服部　莞生	3	三重	21クラブ	51
2	室井　政寿	4	東京	秋川クラブ	52

18

					1 －2位
1	岸下　煌	4	愛知	seiwa	53
3	豊泉　聡介	4	東京	T&Tクラブ	54
2	土田　朔旦	4	山梨	忍野卓球スポーツ少年団	55

19

1	倉林　大和	3	埼玉	TTS OHANA	56
2	村田　英	4	静岡	ぬまたくクラブ	57
3	雷　錦宇	4	東京	TOKYO孫雪卓球場	58

20

1	古関　朔	4	静岡	富士スポ少	59
3	赤澤　典直	3	埼玉	蓮田ジュニア卓球クラブ	60
2	間所　想史	3	岐阜	Kスタジオ	61

21

1	後　碧人	3	愛知	M-two	62
3	本多　陸	4	三重	エクセレントブルー	63
2	加藤　晴翔	4	神奈川	岸田クラブ	64
キ	~~山森　涼雅~~	~~3~~	~~静岡~~	~~太陽クラブ~~	65

決勝：小川　蒼太

カブ女子

1 グループ

					順位
1	村守　夏帆	4	神奈川	岸田クラブ	1
2	荒川　すみれ	2	愛知	フォレスト	2
3	~~白山　実来~~	~~2~~	~~静岡~~	~~ASURA SD~~	キ

2

4	李　秋融	3	東京	TOKYO孫雪卓球場	3
5	竹内　結梨	3	岐阜	MOU卓球クラブ	1
6	前田　佳子	4	静岡	裾野クラブ	2

3

7	原田　莉愛	4	山梨	忍野卓球スポーツ少年団	3
8	石井　あかり	4	静岡	富士スポ少	1
9	畑谷　和羽	4	愛知	Kスタジオ	2

4

10	奥　ひなた	3	石川	かほくジュニア	2
11	高木和　音	4	千葉	マイダス	1
12	安本　朱里	3	静岡	ＦＬＩＣＫＣＬＵＢ	3

5

13	小池　柑乃	3	静岡	豊田町スポ少	2
14	岩崎　理音	3	東京	TSIジュニア	1
15	岡田　明	3	愛知	月曜クラブ	3

6

16	村上　凛桜	4	愛知	美崎クラブ	1
17	吉川　心桜	4	三重	エクセレントブルー	3
18	小林　紗來	4	静岡	豊岡ストロベリーズ	2

7

19	~~安藤　椛~~	~~3~~	~~岐阜~~	~~MOU卓球クラブ~~	キ
20	小山　葉奈	3	千葉	リバティ	1
21	中野　杏梨	4	静岡	リーガル.TTC	2

8

22	石川　楓	3	神奈川	R&M	1
23	沓名　美輝	3	愛知	SHINE シャイン	2
24	長倉　未苑	4	静岡	清水スポ少	3

9

25	小山田　有那	4	愛知	三好クラブ	2
26	大岡　桃子	4	東京	OVERLIGHT オーバーライト	1
27	栗島　美織	3	静岡	ぬまたくクラブ	3

10

28	名村　心琴愛	3	静岡	MIHOTAKU	1
29	小田桐　愛怜奈	3	東京	マイダス	2
30	岩鼻　夏叶	3	神奈川	岸田クラブ	3

11

31	樽見　初音	4	東京	TOKYO孫雪卓球場	1
32	原　千咲季	4	愛知	山内卓球クラブ	3
33	小林　莉歌	4	静岡	富士スポ少	2

12 グループ

1	森本　夏愛	3	神奈川	Tortoise トータス	34
2	山田　恵美	3	静岡	ぬまたくクラブ	35
キ	~~庄田　楓~~	~~3~~	~~愛知~~	~~三好クラブ~~	36

13

2	瀬名　美和	3	東京	SENATAKU	37
3	菅沼　采峯	4	愛知	SHINE シャイン	38
1	髙宮　歌乃	3	神奈川	R&M	39

14

1	佐藤　優朱	3	千葉	リバティ	40
3	和田　桃花	3	愛知	東名卓球ジム	41
2	福井　涼菜	3	静岡	MIHOTAKU	42

15

1	中瀬　有咲	4	愛知	グランスター	43
2	古賀　咲良	4	東京	Tortoise トータス	44
3	髙塚　望来	3	静岡	ＦＬＩＣＫＣＬＵＢ	45

16

3	亀里　藍	3	群馬	太田REO卓球	46
1	太田　友乃	4	静岡	JoyS	47
2	上原　ひな	2	埼玉	TTS OHANA	48

17

1	巌　太陽	4	東京	TOKYO孫雪卓球場	49
3	狩谷　奈那	4	神奈川	岸田クラブ	50
2	喜多　希灯	4	静岡	豊田町スポ少	51

18

1	吉村　百花	3	静岡	豊田町スポ少	52
3	小林 夕夏	3	愛知	富貴ジュニア	53
2	吉岡　桃	3	千葉	マイダス	54

19

1	蔡　俏也	3	東京	TOKYO孫雪卓球場	55
2	岡田　捺	4	愛知	月曜クラブ	56
3	前田　咲穂	4	静岡	富士スポ少	57

20

1	中田　凛	3	東京	OVERLIGHT オーバーライト	58
3	坂　侑乃佳	3	岐阜	名森スポ少	59
2	寺島　叶乃愛	2	静岡	ASURA SD	60

21

1	富田　歩莉	4	愛知	美崎クラブ	61
2	板野　夏音	2	神奈川	岸田クラブ	62
3	渡部　華	3	静岡	ファミリー	63

22

1	佐藤　結愛	4	埼玉	TTS OHANA	64
3	天野　愛美莉	3	山梨	忍野卓球スポーツ少年団	65
2	グェン　ゴック　フオン　タオ	3	岐阜	MOU卓球クラブ	66

201 202 203 204 205 206 207 208 101 102 103 104 105 106 301 302 303 304

中田　凛　決勝

ホープス男子

1 グループ

					順位
1	池田　偲連	6	静岡	JoyS	1
2	岩間　楓汰	5	愛知	グランスター	2
3	田才　晃晴	6	埼玉	蓮田ジュニア卓球クラブ	3
4	~~九門　陽~~	~~6~~	~~静岡~~	~~大井川卓球ジュニア~~	キ
2					
5	牧　隼也	6	愛知	M-two	2
6	松﨑　星都	5	東京	吉山卓球センター	1
7	村松　歩武	6	静岡	袋井スポ少	3
3					
8	上原　快斗	4	埼玉	TTS OHANA	1
9	丸屋　央汰	6	静岡	sidespin サイドスピン	2
10	栗島　良輔	5	静岡	ぬまたくクラブ	3
4					
11	髙村　優空	6	山梨	富士吉田クラブ	1
12	三浦　健人	5	神奈川	岸田クラブ	2
13	田口　碧大	5	静岡	富士スポ少	3
5					
14	山下　雄成	6	静岡	リーガル,TTC	1
15	冨田　英明	5	東京	OVERLIGHT オーバーライト	2
16	小﨑　祐優	5	愛知	卓伸クラブ	3
6					
17	土屋　裕貴	6	岐阜	みつのきTTC	2
18	髙橋　大智	5	静岡	YK卓球クラブ	1
19	渡邊　暁斗	5	神奈川	相模原ジュニア	3
7					
20	畑谷　朋和	6	愛知	Kスタジオ	1
21	肥田　康臣	5	静岡	ASURA SD	3
22	富澤　侑太	6	千葉	みそらTTS	2
8					
23	髙木　偉	5	愛知	卓伸クラブ	1
24	浅井　凌空	6	静岡	太陽クラブ	2
25	小林　侑生	5	埼玉	蓮田ジュニア卓球クラブ	3
9					
26	高田　蓮音	5	静岡	JoyS	2
27	井口　健	6	愛知	グランスター	1
28	石井　康太郎	6	東京	TOKYO孫雪卓球場	3
10					
29	茂田　悠稀	3	神奈川	たなかクラブ	1
30	神澤　里紀	6	愛知	Vito卓球スクール	2
31	田中　渚	5	静岡	アイダスTTC	3
11					
32	高木和　駿	6	千葉	マイダス	1
33	渡邊　温人	6	静岡	大井川卓球ジュニア	2
34	高橋　結渡	5	愛知	美崎クラブ	3
12					
35	今泉　樹	5	静岡	細江卓研	1
36	小川　博翔	5	東京	Tortoise トータス	2
37	伊藤　風詩	5	岐阜	和卓球クラブ（かず）	3
13					
38	大川　陽生	5	埼玉	K&Mジュニア	1
39	市川　煌也	6	静岡	豊岡ストロベリーズ	2
40	菊地　真宙	6	神奈川	相模原ジュニア	3
14					
41	山本　大翔	6	岐阜	みつのきTTC	2
42	関根　大和	6	群馬	TIT	3
43	平岡　隼汰	5	静岡	清水スポ少	1
15					
44	髙村　結真	6	東京	iouir ジュイール	1
45	関　彩霧	5	静岡	富士スポ少	3
46	久保田　康介	6	愛知	三好クラブ	2

16 グループ

1	中村　礼音	5	静岡	細江卓研	47
2	小田桐輝星音	5	東京	マイダス	48
3	中西　颯介	5	静岡	ぬまたくクラブ	49
					29 −2位
17					
1	髙橋　芯太	6	愛知	グランスター	50
3	堀内　悠真	5	埼玉	蓮田ジュニア卓球クラブ	51
2	小林　大馳	6	静岡	豊岡ストロベリーズ	52
18					
1	下田　旺典	5	神奈川	岸田クラブ	53
2	徳田　湊斗	6	静岡	MIHOTAKU	54
3	下田 遼太郎	6	群馬	TIT	55
19					
1	原田　歩	6	山梨	忍野卓球スポーツ少年団	56
2	水谷　友城	5	愛知	Vito卓球スクール	57
3	鈴木　健斗	5	静岡	アイダスTTC	58
20					
1	沓名　輝	5	愛知	SHINE シャイン	59
2	山内　颯眞	5	静岡	JoyS	60
3	林　逸宸	5	東京	TOKYO孫雪卓球場	61
21					
1	神　塁翔	6	愛知	三好クラブ	62
3	両角　龍騎	6	静岡	袋井スポ少	63
2	葛谷　憲伸	6	神奈川	相模原ジュニア	64
22					
1	倉林　護	4	埼玉	TTS OHANA	65
キ	~~三浦　慶士~~	~~6~~	~~静岡~~	~~SHINE'S~~	66
2	稲垣　蒼真	6	静岡	YK卓球クラブ	67
23					
1	林　泊辰	6	東京	TOKYO孫雪卓球場	68
3	長谷川　稔侍	6	静岡	大井川卓球ジュニア	69
2	伊藤　颯志	6	静岡	豊岡ストロベリーズ	70
24					
3	前花　悠人	6	静岡	富士スポ少	71
1	片桐　暖	6	東京	OVERLIGHT オーバーライト	72
2	今井　健太	6	愛知	MOU卓球クラブ	73
25					
1	角田　統希	5	千葉	La.VIES ラヴィエス	74
2	甲村　蓮斗	6	愛知	seiwa	75
3	安倍　仁	6	静岡	ジョイフルTC	76
26					
1	岩城　壮祐	6	岐阜	みつのきTTC	77
3	菅　結翔	5	静岡	ASURA SD	78
2	奥田　陸矢	5	東京	Tortoise トータス	79
27					
1	漆畑　竜芽	5	静岡	JoyS	80
2	堀田　藍都	6	愛知	美崎クラブ	81
キ	~~脊戸　俊希~~	~~5~~	~~神奈川~~	~~岸田クラブ~~	82
28					
1	山下　駿	6	神奈川	相模原ジュニア	83
2	福島　康太	6	愛知	Vito卓球スクール	84
3	田村　碧	6	静岡	大井川卓球ジュニア	85
					1 −2位
29					
1	鈴木　駿太	6	愛知	卓伸クラブ	86
2	小澤　輝斗	6	群馬	TIT	87
3	田中　篤樹	6	静岡	ぬまたくクラブ	88
キ	~~牧野　煌冬~~	~~5~~	~~静岡~~	~~YK卓球クラブ~~	89

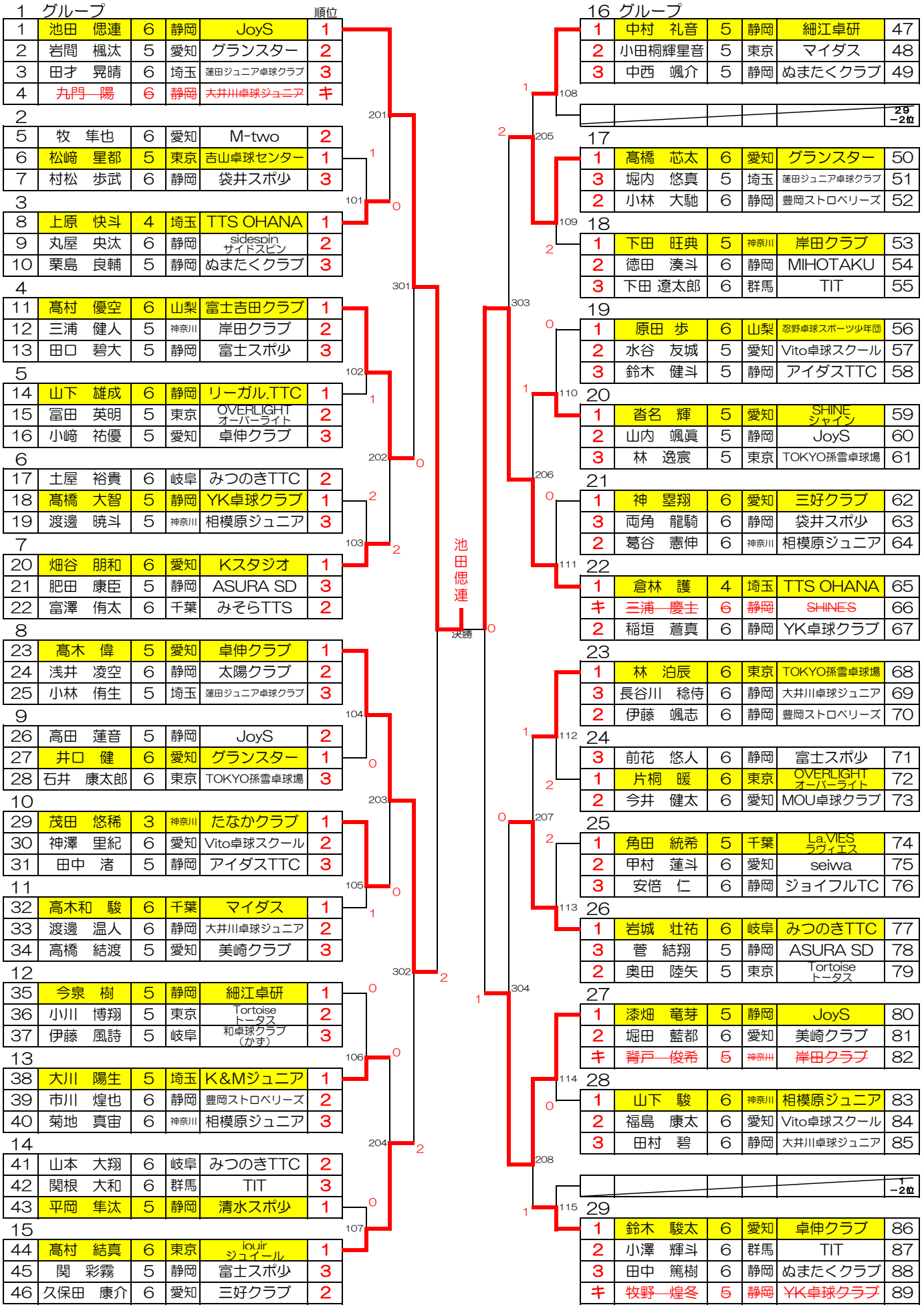

ホープス女子

1 グループ

					順位
1	手島　一花	5	東京	マイダス	1
2	竹内　菜乃華	6	愛知	富貴ジュニア	2
3	~~原澤　有里佳~~	~~6~~	~~群馬~~	~~卓桜会~~	キ
4	~~太田　素晴~~	~~5~~	~~千葉~~	~~リバティ~~	キ

2

5	高村　咲舞	6	群馬	CHOUETTE シュエット	1
6	波木　朱莉	5	静岡	富士スポ少	2
7	加藤　花	6	愛知	Vito卓球スクール	3

3

8	~~坂　帆乃佳~~	~~5~~	~~岐阜~~	~~名森スポ少~~	キ
9	髙塚　日向空	5	静岡	FLICKCLUB	1
10	阪　璃桜菜	5	三重	21クラブ	2

4

11	佐藤　実歩	5	愛知	姚JTC	1
12	千田　愛世	6	東京	OVERLIGHT オーバーライト	3
13	谷口　心菜	6	静岡	太陽クラブ	2

5

14	黒澤　芽緒	6	埼玉	CHOUETTE シュエット	2
15	吉田　妃良菜	6	岐阜	美崎クラブ	1
16	木部　里桜	5	静岡	リーガル.TTC	3

6

17	小林　茉生	5	静岡	MIHOTAKU	1
18	坂本　莉海	5	三重	和卓球クラブ（かす）	2
19	~~馬場　光希~~	~~5~~	~~東京~~	~~サンフィールド~~	キ

7

20	小林　紬希	6	愛知	ASURA	1
21	稲本　愛望	6	埼玉	CHOUETTE シュエット	2
22	村脇　綾音	5	静岡	JoyS	3

8

23	大宮　心花	5	神奈川	RINRIN卓球	3
24	竹下　結	6	静岡	豊田町スポ少	1
25	中谷　百花	5	静岡	sidespin サイドスピン	2

9

26	小塚　柚輝	5	愛知	月曜クラブ	1
27	赤澤　美希子	5	埼玉	蓮田ジュニア卓球クラブ	2
28	鈴木　瑠菜	6	静岡	富士スポ少	3

10

29	根本　裕里香	5	東京	礼武道場	1
30	西澤　乙桜	5	静岡	細江卓研	2
31	中山　紗彩	6	三重	21クラブ	3

11

32	中元　琴音	4	埼玉	マイダス	1
33	福島　彩夏	6	愛知	卓伸クラブ	2
34	戸田　彩楓	5	静岡	sidespin サイドスピン	3

12

35	河西 まひる	6	山梨	忍野卓球スポーツ少年団	1
36	右田　彩	5	東京	F.L.T.CLUB	2
37	椿　悠乃	6	静岡	富士スポ少	3

13

38	小池　真桜	6	静岡	豊田町スポ少	1
39	安田　ゆり	5	岐阜	みつのきTTC	3
40	松吉　由奈	5	愛知	ONE'S	2

26 －2位

小池　真桜 決勝

14 グループ

キ	~~中根　円~~	~~6~~	~~愛知~~	~~M-two~~	41
2	森安　彩葉	5	三重	エクセレントブルー	42
1	中澤　結月	5	静岡	清水スポ少	43

15

2	小嶋　綾	5	静岡	JoyS	44
1	川合　彩月	6	静岡	豊田町スポ少	45
3	東内　志織	5	三重	和卓球クラブ（かす）	46

16

1	土生　一葉	5	東京	TOKYO孫雪卓球場	47
2	本多　蘭	6	静岡	太陽クラブ	48
3	鈴木　奏彩	6	静岡	豊岡ストロベリーズ	49

17

1	髙橋　紗優	5	愛知	グランスター	50
キ	~~髙宮　花心~~	~~6~~	~~神奈川~~	~~R&M~~	51
2	小林　美心	5	静岡	リーガル.TTC	52

18

1	板野　夏々香	6	神奈川	岸田クラブ	53
2	中田　早紀	5	山梨	白州S S	54
3	小澤　希花	6	静岡	ぬまたくクラブ	55

19

1	石丸　佳歩	5	千葉	リバティ	56
2	横井　日向	5	愛知	みつのきTTC	57
3	戸田　帆那	5	静岡	sidespin サイドスピン	58

20

1	田中　帆華	5	岐阜	美崎クラブ	59
2	青木　月奏	6	静岡	アイダスTTC	60
3	出雲　さくら	5	神奈川	相模原ジュニア	61

21

1	栗田　彩加	5	岐阜	美崎クラブ	62
3	小林　子夏	5	愛知	富貴ジュニア	63
2	島　由衣菜	6	静岡	太陽クラブ	64

1 －2位

22

1	平井　春紗	5	埼玉	卓球家840（たっきゅうや）	65
2	河原崎　美織	6	静岡	静岡ｼﾞｪｰﾄﾞNW（ネクストウエスト）	66
3	福井　智咲	5	愛知	山内卓球クラブ	67

23

1	黒瀬　麻心	4	静岡	細江卓研	68
3	大山　ゆず	6	三重	21クラブ	69
2	石田　優奈	5	愛知	和卓球クラブ（かす）	70

24

1	福留　朱里	6	大阪	緑橋卓球場	71
3	秋山　英那	6	静岡	富士スポ少	72
2	東　杏音	5	東京	Tortoise トータス	73

25

1	望月　玲奈	6	山梨	CLUB-e Jr.	74
3	山下　結	5	神奈川	相模原ジュニア	75
2	中本　凛	5	静岡	MIHOTAKU	76

26

1	吉村　風花	6	静岡	豊田町スポ少	77
2	中村　青蘭	5	神奈川	酒匂卓球キッズ（さかわ）	78
3	古澤　杏依奈	5	岐阜	名森スポ少	79
キ	~~宗　梓菡~~	~~5~~	~~東京~~	~~TOKYO孫雪卓球場~~	80

中学男子（1）

1 グループ

					順位
1	杉本　蒼音	2	静岡	浜松修学舎中学校	1
2	~~福井　俊介~~	~~1~~	~~愛知~~	~~山内卓球クラブ~~	キ
3	村上　拓馬	2	埼玉	K&Mジュニア	3
4	西出　成孝	2	静岡	sidespin サイドスピン	2

2

5	山田　流星	3	神奈川	NTTC	1
6	水島　心悟	1	静岡	細江卓研	2
7	後藤　朝陽	2	静岡	富士スポ少	3

3

8	~~大場　碧斗~~	~~2~~	~~静岡~~	~~三方原中~~	キ
9	片山　葵斗	1	神奈川	相模原ジュニア	1
10	井上　桜介	1	静岡	羽衣クラブ	2

4

11	中村　柊介	2	静岡	浜松修学舎中学校	1
12	渡辺　丈翔	1	山梨	忍野卓球スポーツ少年団	3
13	堤　俊輔	2	静岡	ぬまたくクラブ	2

5

14	桑原　吏玖	2	三重	和卓球クラブ	1
15	久松　歩夢	2	静岡	YK卓球クラブ	2
16	鈴木　竜馬	1	静岡	ジョイフルTC	3

6

17	中村　来哉	3	神奈川	酒匂卓球キッズ（さかわ）	1
18	瀧　瑞季	3	静岡	ASURA SD	2
19	白澤　豪磨	3	静岡	細江卓研	3

43 －2位

7

20	鈴木　琉恩	2	静岡	浜松修学舎中学校	1
21	中田　龍磨	2	東京	OVERLIGHT オーバーライト	2
22	比嘉　優	1	静岡	羽衣クラブ	3

8

23	石井　希	3	静岡	富士スポ少	1
24	安田　雄貴	1	岐阜	みつのきTTC	3
25	矢野　泰佑	2	静岡	sidespin サイドスピン	2

9

26	坂留　惟斗	1	神奈川	たなかクラブ	2
27	小枝　蒼空	1	静岡	細江卓研	1
28	山本　悠天	2	静岡	袋井スポ少	3

10

29	中澤　凜	2	山梨	甲斐路クラブ	1
30	~~堀　隼一郎~~	~~2~~	~~静岡~~	~~リーガル.TTC~~	キ
31	下戸　裕夢	2	静岡	静岡南クラブ	2

11 グループ

1	林　子謙	小5	東京	TOKYO孫雪卓球場	32
2	大田　蒼真	2	静岡	袋井スポ少	33
3	勝亦　海斗	2	静岡	富士スポ少	34

12

2	内河　颯太	3	静岡	細江卓研	35
1	久保　秀哉	3	愛知	フォレスト	36
3	伊東　聖矢	2	静岡	静岡南クラブ	37

13

1	熊谷　凛太朗	2	神奈川	岸田クラブ	38
2	大輪　大智	2	山梨	TC.うえはら	39
3	嶋田　皇志	2	静岡	羽衣クラブ	40

14

1	小林　琉唯	1	静岡	リーガル.TTC	41
2	東内　大樹	2	三重	和卓球クラブ（かず）	42
3	平野　結都	3	静岡	細江卓研	43

15

1	丸岡　駿太	3	神奈川	相模原ジュニア	44
2	原　悠斗	2	静岡	静岡ｼﾞｪｰﾄﾞNE（ネクストイースト）	45
3	平松　郁馬	3	静岡	富士スポ少	46

16

1	今福　櫂司	1	静岡	浜松修学舎中学校	47
2	小林　謙心	1	埼玉	蓮田ジュニア卓球クラブ	48
3	上川　真司	2	群馬	太田REO卓球	49

17

1	横道　新	3	神奈川	NTTC	50
2	小泉　一惺	1	静岡	富士スポ少	51
3	小野　陽芙貴	2	静岡	細江卓研	52

1 －2位

18

1	和田　純太	2	静岡	浜松修学舎中学校	53
2	白鳥　倖輔	3	神奈川	相模原ジュニア	54
3	鈴木　陽斗	2	静岡	アイダスTTC	55

19

1	髙井　湊太	2	静岡	清水スポ少	56
キ	~~上村　琥太郎~~	~~3~~	~~東京~~	~~F.L.T.CLUB~~	57
2	伏見　玲於奈	1	静岡	羽衣クラブ	58

20

キ	~~谷内　凌央~~	~~3~~	~~山梨~~	~~富士吉田クラブ~~	59
1	長坂　應之介	3	静岡	細江卓研	60
2	太箸　竜也	1	静岡	sidespin サイドスピン	61

21

1	清水 紀喜	2	愛知	M-two	62
3	石井　和毅	2	静岡	静岡南クラブ	63
2	渡部　和虎	1	静岡	ジョイフルTC	64

決勝

501勝ち

杉本　蒼音	2	静岡	浜松修学舎中学校	

（　3　－　0　）

502勝ち

栗島　悠太朗	1	静岡	ASURA SD	

中学男子（2）

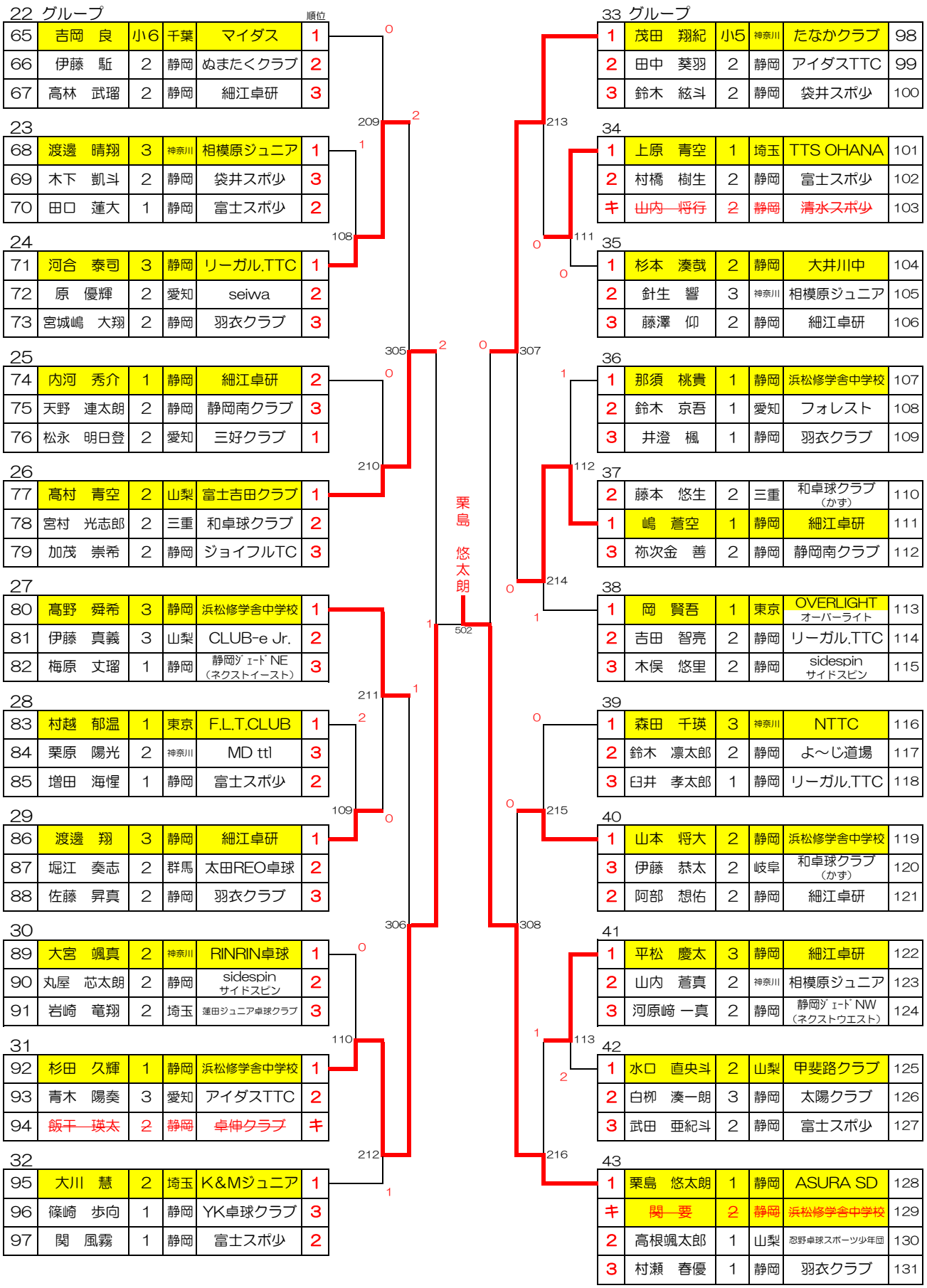
22 グループ
順位
65 吉岡 良 小6 千葉 マイダス 1
66 伊藤 駈 2 静岡 ぬまたくクラブ 2
67 高林 武瑠 2 静岡 細江卓研 3
23
68 渡邊 晴翔 3 神奈川 相模原ジュニア 1
69 木下 凱斗 2 静岡 袋井スポ少 3
70 田口 蓮大 1 静岡 富士スポ少 2
24
71 河合 泰司 3 静岡 リーガル.TTC 1
72 原 優輝 2 愛知 seiwa 2
73 宮城嶋 大翔 2 静岡 羽衣クラブ 3
25
74 内河 秀介 1 静岡 細江卓研 2
75 天野 連太朗 2 静岡 静岡南クラブ 3
76 松永 明日登 2 愛知 三好クラブ 1
26
77 髙村 青空 2 山梨 富士吉田クラブ 1
78 宮村 光志郎 2 三重 和卓球クラブ 2
79 加茂 崇希 2 静岡 ジョイフルTC 3
27
80 髙野 舜希 3 静岡 浜松修学舎中学校 1
81 伊藤 真義 3 山梨 CLUB-e Jr. 2
82 梅原 丈瑠 1 静岡 静岡ｼﾞｪｰﾄﾞNE（ネクストイースト） 3
28
83 村越 郁温 1 東京 F.L.T.CLUB 1
84 栗原 陽光 2 神奈川 MD ttl 3
85 増田 海惺 1 静岡 富士スポ少 2
29
86 渡邊 翔 3 静岡 細江卓研 1
87 堀江 奏志 2 群馬 太田REO卓球 2
88 佐藤 昇真 2 静岡 羽衣クラブ 3
30
89 大宮 颯真 2 神奈川 RINRIN卓球 1
90 丸屋 芯太朗 2 静岡 sidespin サイドスピン 2
91 岩崎 竜翔 2 埼玉 蓮田ジュニア卓球クラブ 3
31
92 杉田 久輝 1 静岡 浜松修学舎中学校 1
93 青木 陽奏 3 愛知 アイダスTTC 2
94 飯干 瑛太 2 静岡 卓伸クラブ キ
32
95 大川 慧 2 埼玉 K&Mジュニア 1
96 篠崎 歩向 1 静岡 YK卓球クラブ 3
97 関 風霧 1 静岡 富士スポ少 2
33 グループ
1 茂田 翔紀 小5 神奈川 たなかクラブ 98
2 田中 葵羽 2 静岡 アイダスTTC 99
3 鈴木 紘斗 2 静岡 袋井スポ少 100
34
1 上原 青空 1 埼玉 TTS OHANA 101
2 村橋 樹生 2 静岡 富士スポ少 102
キ 山内 将行 2 静岡 清水スポ少 103
35
1 杉本 湊哉 2 静岡 大井川中 104
2 針生 響 3 神奈川 相模原ジュニア 105
3 藤澤 仰 2 静岡 細江卓研 106
36
1 那須 桃貴 1 静岡 浜松修学舎中学校 107
2 鈴木 京吾 1 愛知 フォレスト 108
3 井澄 楓 1 静岡 羽衣クラブ 109
37
2 藤本 悠生 2 三重 和卓球クラブ（かず） 110
1 嶋 蒼空 1 静岡 細江卓研 111
3 祢次金 善 2 静岡 静岡南クラブ 112
38
1 岡 賢吾 1 東京 OVERLIGHT オーバーライト 113
2 吉田 智亮 2 静岡 リーガル.TTC 114
3 木俣 悠里 2 静岡 sidespin サイドスピン 115
39
1 森田 千瑛 3 神奈川 NTTC 116
2 鈴木 凛太郎 2 静岡 よ～じ道場 117
3 臼井 孝太郎 1 静岡 リーガル.TTC 118
40
1 山本 将大 2 静岡 浜松修学舎中学校 119
3 伊藤 恭太 2 岐阜 和卓球クラブ（かず） 120
2 阿部 想佑 2 静岡 細江卓研 121
41
1 平松 慶太 3 静岡 細江卓研 122
2 山内 蒼真 2 神奈川 相模原ジュニア 123
3 河原﨑 一真 2 静岡 静岡ｼﾞｪｰﾄﾞNW（ネクストウエスト） 124
42
1 水口 直央斗 2 山梨 甲斐路クラブ 125
2 白柳 湊一朗 3 静岡 太陽クラブ 126
3 武田 亜紀斗 2 静岡 富士スポ少 127
43
1 栗島 悠太朗 1 静岡 ASURA SD 128
キ 関 一要 2 静岡 浜松修学舎中学校 129
2 高根颯太郎 1 山梨 恐野卓球スポーツ少年団 130
3 村瀬 春優 1 静岡 羽衣クラブ 131
209
108
305
210
211
109
306
110
212
307
213
111
214
112
215
113
216
308
502
栗島 悠太朗

中学女子（1）

1 グループ

					順位
1	高橋　紅葉	1	群馬	TIT	1
2	~~山崎　友莉~~	~~1~~	~~埼玉~~	~~卓桜会~~	キ
3	鈴木　星來	2	静岡	富士スポ少	2
4	~~飯塚　由梨亜~~	~~1~~	~~静岡~~	~~静岡南クラブ~~	キ

2

5	藤城　妃菜	3	愛知	フォレスト	1
6	仲田　彩華	3	静岡	SHINE'S シャインズ	2
7	佐々木　翼	2	静岡	YK卓球クラブ	3

3

8	西澤　祐月	3	静岡	浜松修学舎中学校	1
9	桑井　栞那	2	東京	F.L.T.CLUB	2
10	宮田　あおい	2	静岡	清水スポ少	3

4

11	土屋　桜稀	3	岐阜	みつのきTTC	2
12	岩原　世奈	2	静岡	リーガル.TTC	1
13	梶山　咲羽	2	静岡	静岡南クラブ	3

5

14	坂巻　実莉	1	静岡	浜松修学舎中学校	2
15	千田　彩世	3	東京	OVERLIGHT オーバーライト	1
16	荒木　縫	2	静岡	ぬまたくクラブ	3

6

17	岩崎　光来	3	千葉	和洋国府台女子中学校	1
18	大橋　未葵	2	静岡	YK卓球クラブ	2
19	橘田　碧	1	静岡	静岡南クラブ	3

7

20	生熊　小夕希	2	静岡	アイン	1
21	高田　結桜	2	静岡	JoyS	2
22	天野美桜音	1	山梨	忍野卓球スポーツ少年団	3

8

23	本林　凛香	2	静岡	浜松修学舎中学校	1
24	継　美月	1	東京	マイダス	2
25	佐藤　璃依奈	3	静岡	ASURA SD	3

9

26	豊島　美玲	2	神奈川	岸田クラブ	1
27	喜多　美琴	1	静岡	豊田町スポ少	2
28	細小路　陽莉	2	静岡	ジョイフルTC	3

10

29	雨宮　未桜	1	山梨	甲斐路クラブ	1
30	鈴木　歌純	1	愛知	山内卓球クラブ	2
31	~~長岡　千文~~	~~1~~	~~静岡~~	~~清水スポ少~~	キ

11 グループ

1	加藤　柚那	3	静岡	浜松修学舎中学校	32
2	下山　奏心	2	静岡	ぬまたくクラブ	33
キ	~~永里　莉麻~~	~~1~~	~~静岡~~	~~静岡南クラブ~~	34

12

					1 −2位
1	井田　彩香梨	2	群馬	TIT	35
キ	~~大石　彩花~~	~~2~~	~~静岡~~	~~SHINE'S~~	36
2	大森　楓夏	2	静岡	富士スポ少	37

13

2	畑谷　和果	3	愛知	Kスタジオ	38
1	太田　有咲美	2	静岡	YK卓球クラブ	39
3	山村　莉奈	2	静岡	清水スポ少	40

14

					39 −2位
1	中嶽　琉々華	1	静岡	リーガル.TTC	41
3	金子　綺音	1	東京	F.L.T.CLUB	42
2	波多江　智香	1	静岡	YK卓球クラブ	43

15

1	井上　実咲希	1	静岡	浜松修学舎中学校	44
2	渡邉　菜月	2	静岡	富士スポ少	45
3	渡辺　芽生	3	山梨	忍野卓球スポーツ少年団	46

16

1	信濃　葵	2	神奈川	相模原ジュニア	47
2	小梢　朝陽	2	静岡	sidespin サイドスピン	48
3	近藤　彩菜	2	静岡	静岡南クラブ	49

17

1	佐野　海空	3	静岡	清水スポ少	50
3	伊藤　愛芽桜	2	愛知	フォレスト	51
2	渡邊　彩羽	1	静岡	静岡ｼﾞｪｰﾄﾞNW（ネクストウエスト）	52

18

1	田添　輝来梨	3	愛知	三好クラブ	53
2	大川　海咲	3	静岡	ぬまたくクラブ	54
3	興津　七音	2	静岡	静岡南クラブ	55

19

1	日下　菜穂	1	東京	Tortoise	56
3	種田　琉那	2	静岡	ジョイフルTC	57
2	稲垣　咲奈	2	静岡	YK卓球クラブ	58

決勝

501勝ち							502勝ち			
日下　菜穂	1	東京	Tortoise	（	2	−	3	）	山本　愛結	3	岐阜	みつのきTTC

日下菜穂

中学女子（2）

20 グループ

					順位
59	大草　優希香	2	静岡	浜松修学舎中学校	1
60	古澤 日芽香	1	岐阜	登龍中	2
61	菊地　乃瑛香	2	静岡	YK卓球クラブ	3

21

62	飯田　凛	3	千葉	マイダス	1
63	鈴木　まこ	3	愛知	フォレスト	3
64	久保田　梨鼓	2	静岡	静岡南クラブ	2

22

65	望月　凛音	3	静岡	リーガル.TTC	1
66	星野　咲菜	2	神奈川	相模原ジュニア	2
67	中西　季彩	3	静岡	ASURA SD	3

23

68	佐藤　りつ季	2	東京	丸善クラブ	1
69	田中　真帆	1	岐阜	美崎クラブ	2
70	山田　麗紗	1	静岡	ぬまたくクラブ	3

24

71	竹下　翠	2	静岡	豊田町スポ少	1
72	小林　美心	3	埼玉	蓮田ジュニア卓球クラブ	2
73	飯田　結愛	2	静岡	静岡南クラブ	3

25

74	小林　夢佳	1	愛知	ASURA	1
75	杉山　希莉	1	静岡	浜松修学舎中学校	2
76	堀井　詩葉	2	静岡	静岡南クラブ	3

26

77	渡辺　柚咲	2	静岡	Nissy	2
78	菊池　愛	2	東京	Tortoise トータス	1
79	佐藤　瑠香	3	静岡	清水スポ少	3

27

80	熊王　愛來	3	静岡	富士スポ少	2
81	大岡　小夏	1	東京	OVERLIGHT オーバーライト	1
82	加藤　めぐみ	1	静岡	静岡南クラブ	3

28

83	平井　杏紗	3	千葉	和洋国府台女子中学校	1
84	前田　菜子	1	静岡	裾野クラブ	2
85	渡辺　澪菜	1	山梨	忍野卓球スポーツ少年団	3

29

86	柴田　瑛奈	3	静岡	SHINE'S シャインズ	1
87	石田　麻衣	1	愛知	和卓球クラブ	3
88	富田　煌梨	1	静岡	YK卓球クラブ	2

30 グループ

1	篠田　優來	2	静岡	浜松修学舎中学校	89
2	佐野　心音	1	静岡	YK卓球クラブ	90
3	金塚　心美	2	静岡	清水スポ少	91

31

3	小出　有莉	3	愛知	フォレスト	92
1	田中　あかね	3	静岡	ぬまたくクラブ	93
2	安間　春菜	2	静岡	アイン	94

32

1	大塚　咲良	3	静岡	JoyS	95
2	下小瀬　夏穂	2	東京	T&Tクラブ	96
3	望月　蒼唯	1	静岡	リーガル.TTC	97

33

1	鈴木　さくら	1	静岡	浜松修学舎中学校	98
2	片山　結比奈	3	神奈川	相模原ジュニア	99
3	高木　唯莉	1	静岡	静岡ｼﾞｪｰﾄﾞNE（ネクストイースト）	100

34

1	金子　柚璃	3	東京	F.L.T.CLUB	101
2	渡辺　彩楽	3	山梨	忍野卓球スポーツ少年団	102
3	長島　咲季	1	静岡	静岡南クラブ	103

35

1	吉住　誌允	3	千葉	和洋国府台女子中学校	104
3	鈴木　ちえ	3	愛知	山内卓球クラブ	105
2	髙橋　美月	1	静岡	YK卓球クラブ	106

36

2	吉村　心伶	1	静岡	浜松修学舎中学校	107
1	渡邉　まい	2	愛知	UP卓球アカデミー	108
3	大山　寧音	2	静岡	富士スポ少	109

37

1	佐藤　美緒	1	静岡	浜松修学舎中学校	110
2	加藤　朱莉	1	愛知	Vito卓球スクール	111
3	岡本　芽依	2	静岡	ジョイフルTC	112

38

1	小澤　凜々	3	群馬	TIT	113
2	小松原　愛矢	1	静岡	豊田町スポ少	114
3	山崎　彩乃	3	静岡	清水スポ少	115

39

1	山本　愛結	3	岐阜	みつのきTTC	116
~~キ~~	~~見城　月菜~~	~~3~~	~~栃木~~	~~卓桜会~~	117
2	永田　明莉	3	静岡	ASURA SD	118
3	鈴木　結凛	1	静岡	静岡南クラブ	119

山本愛結